E	02/03/2014	Ajouté détails 33 à 43
D	27/02/2014	Modif F27
C	24/02/2014	Plan complété - Modif hauteur plandher R+1
B	18/02/2014	Plan complété
A	27/01/2014	Plan complété
Indice	Date	Modifications

Maitre d'ouvrage :
CC Tarn et Dadou
Le Nay - Tecou
81604 Gaillac

Maitre d'oeuvre :
Agence Max Faramond
10 rue Pierre Jamet
81000 Albi

Extension centre de ressources

Tecou

Lot : 3 - Charpente Bois
Toitures Midi Pyrénées
4 Impasse Jean Sébastien Bach
31200 Toulouse
05 34 25 77 12

Kaldao
Bureau d'études techniques
Charpentes et constructions bois
05 59 24 11 81

Carnet de détails

Date : 21/01/2013	Echelle :	Phase	CD E
Dessiné par : EL	N° Chantier :	EXE	
Vérifié par :	Indice :		

Reproduction interdite sans notre autorisation

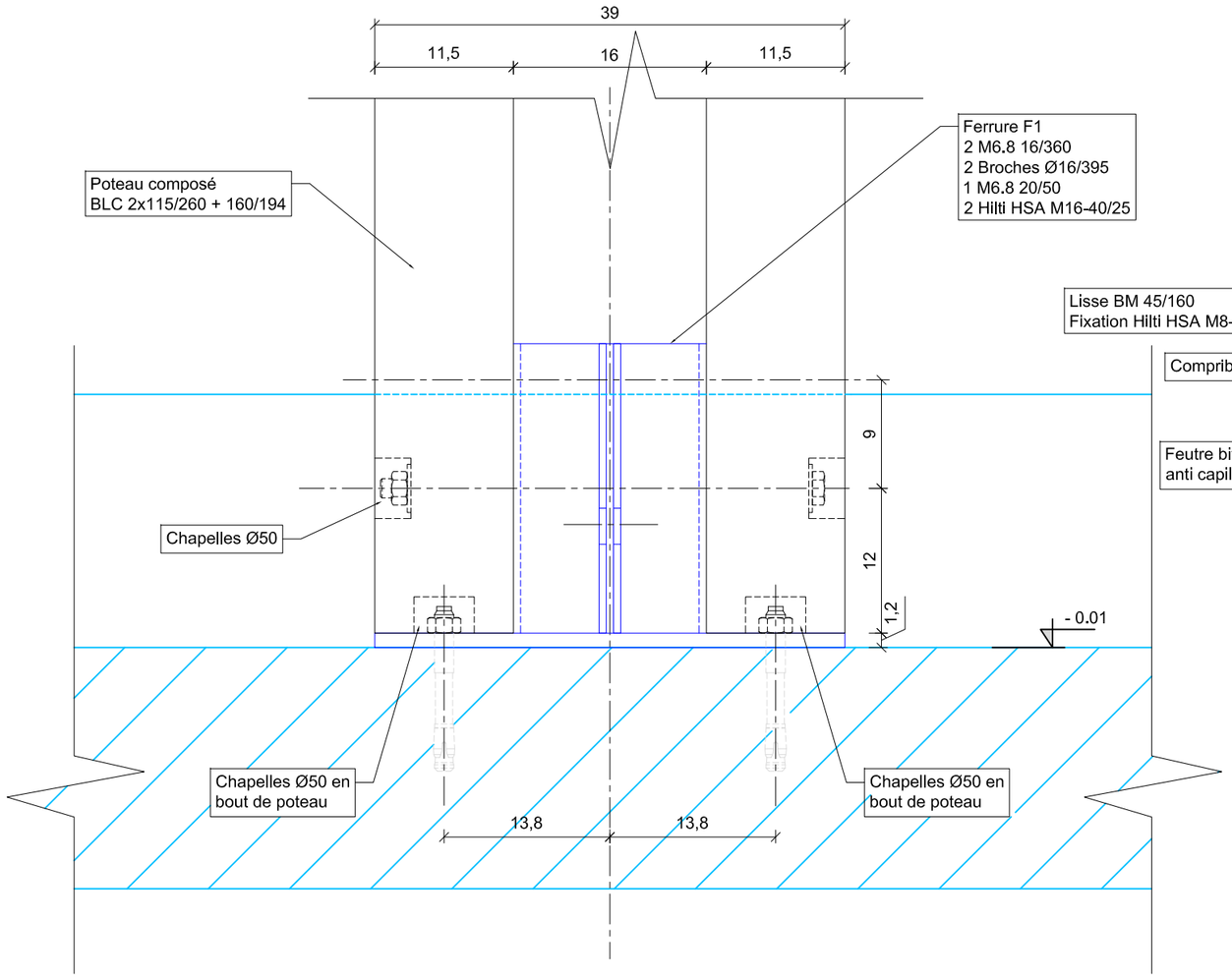

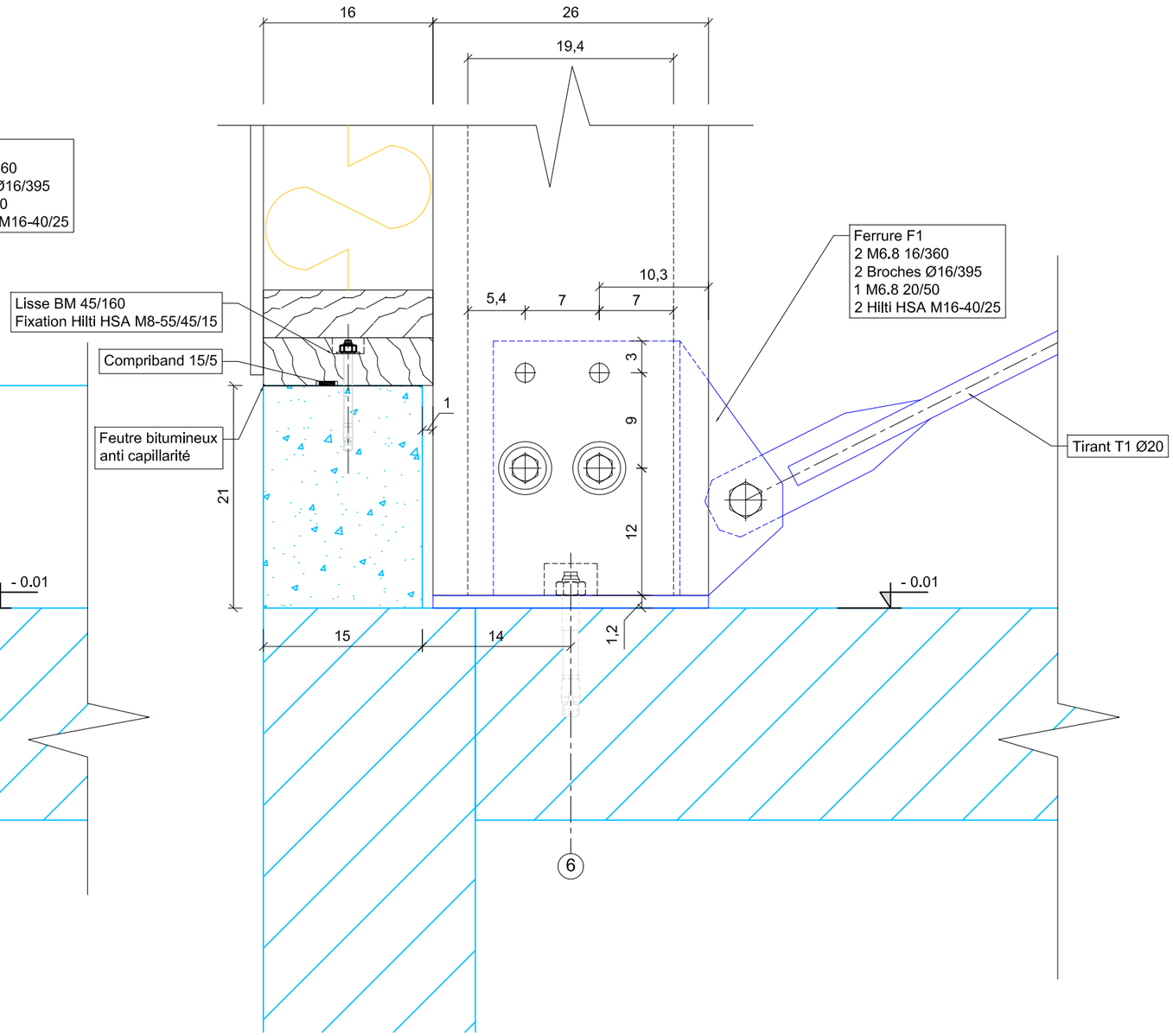

Maitre d'ouvrage :
CC Tarn et Dadou
Le Nay - Tecou
81604 Gaillac

Chantier :
Centre de ressources

Tecou

Détail 1

Lot : 3 - Charpente Bois

Toitures Midi Pyrénées
4 Impasse Jean Sébastien Bach
31200 Toulouse
05 34 25 77 12

Dessiné par : EL
Date : 21/01/2013
Echelle : 1/5
Indice :

EXE

D1

Reproduction interdite sans notre autorisation

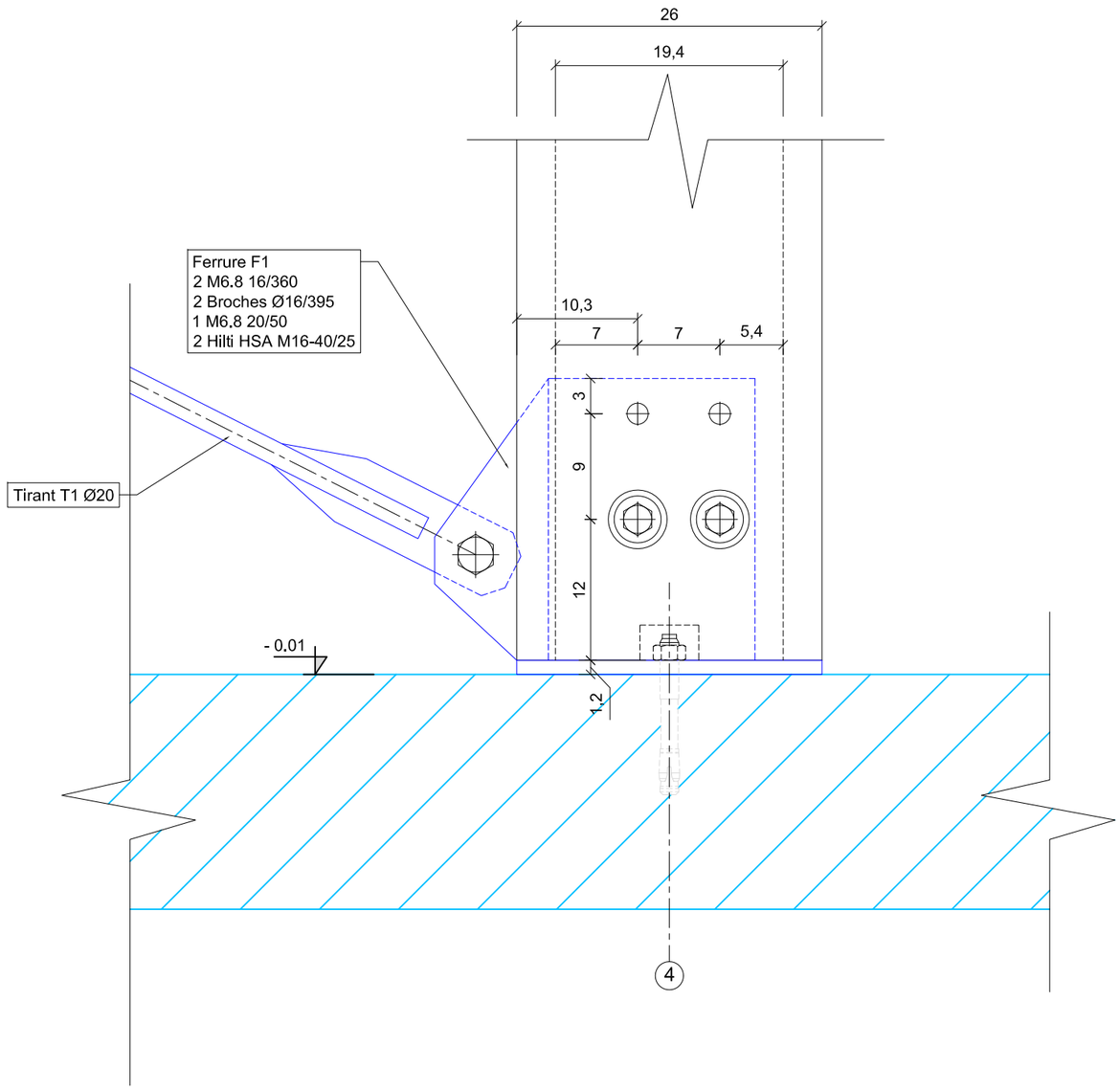

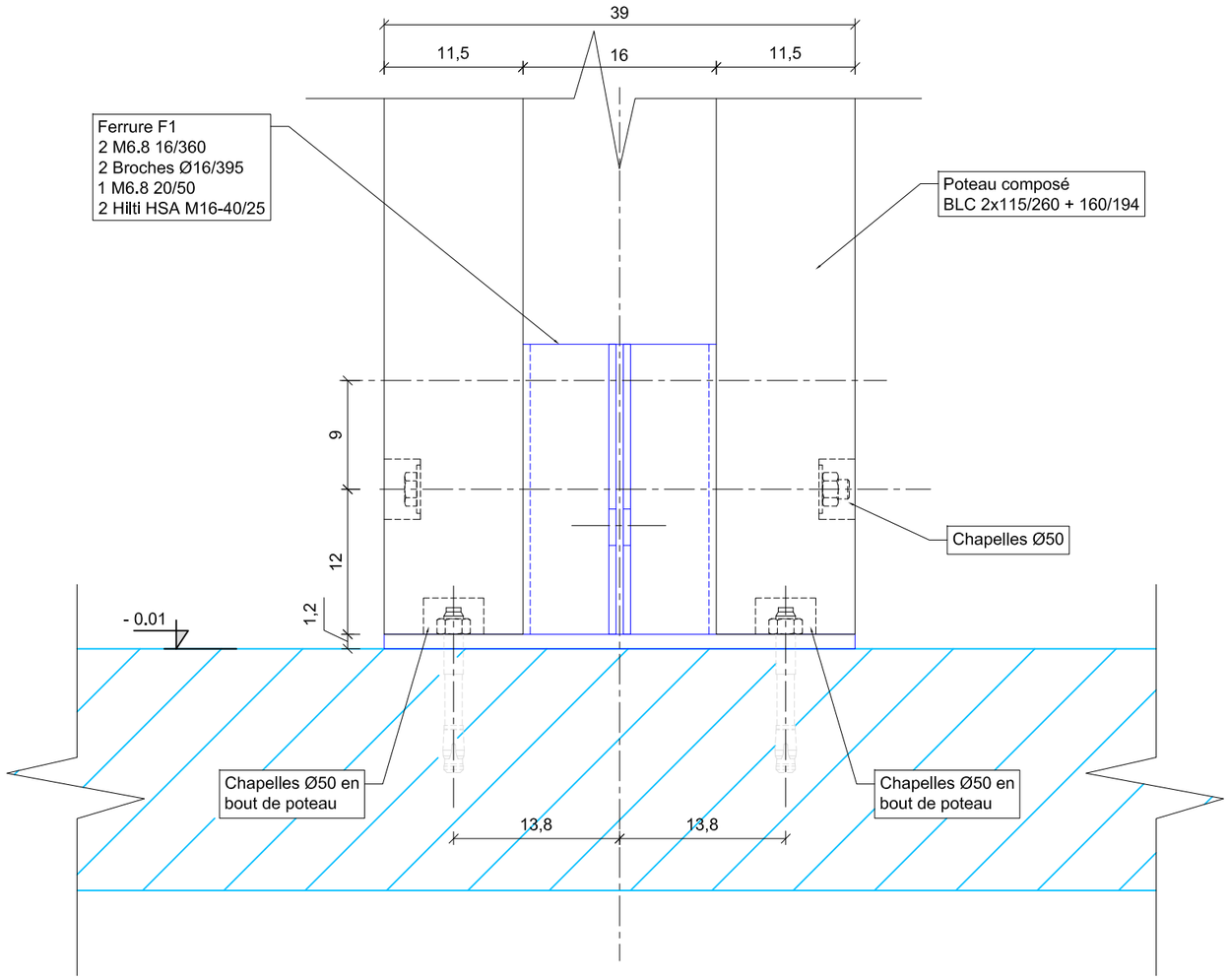

Maitre d'ouvrage : CC Tarn et Dadou Le Nay - Tecou 81604 Gaillac	Détail 2		
Chantier : Centre de ressources ---- Tecou	Lot : 3 - Charpente Bois Toitures Midi Pyrénées 4 Impasse Jean Sébastien Bach 31200 Toulouse 05 34 25 77 12	Dessiné par : EL Date : 27/01/2014 Echelle : 1/5 Indice :	EXE D2

Reproduction interdite sans notre autorisation

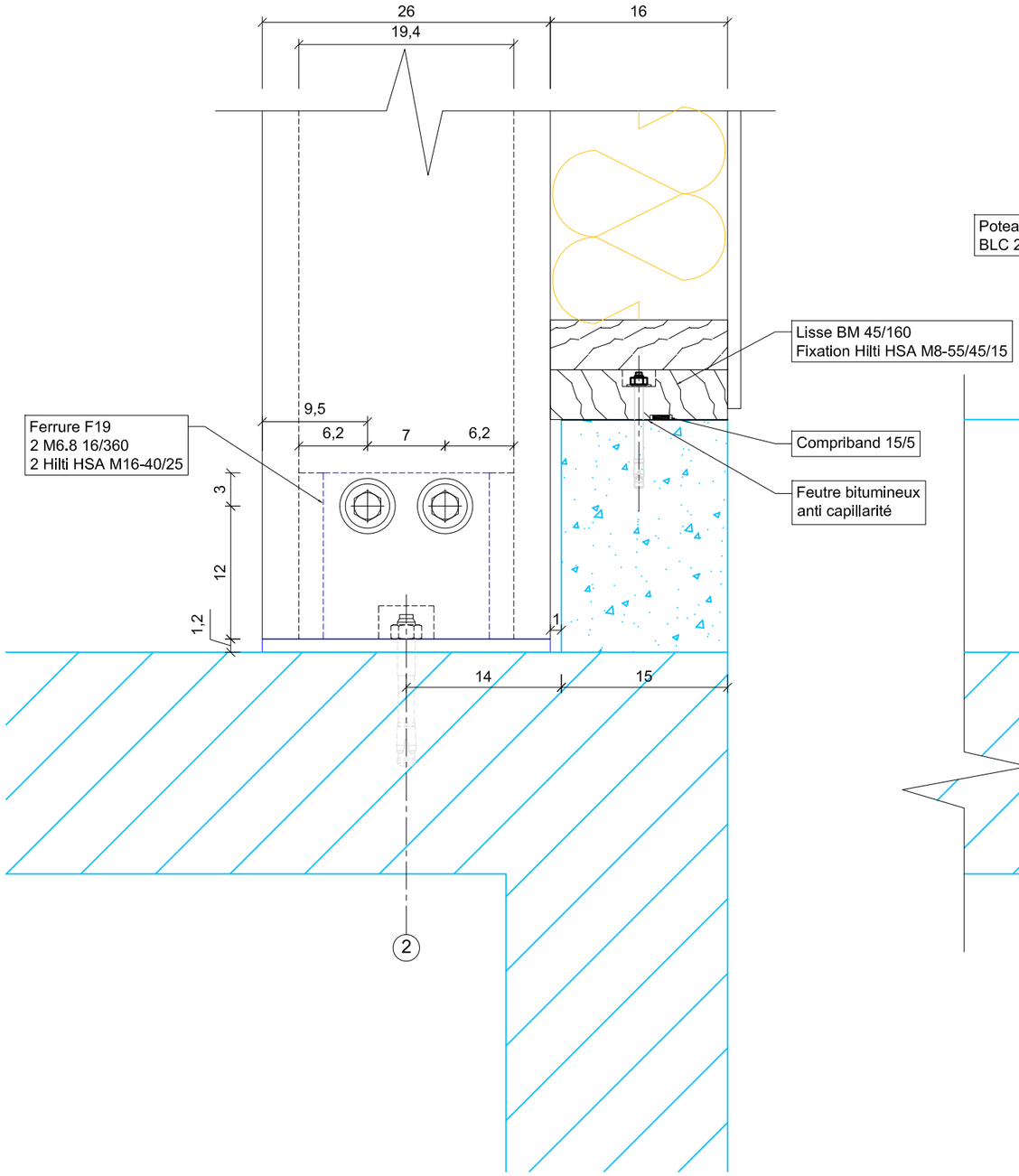

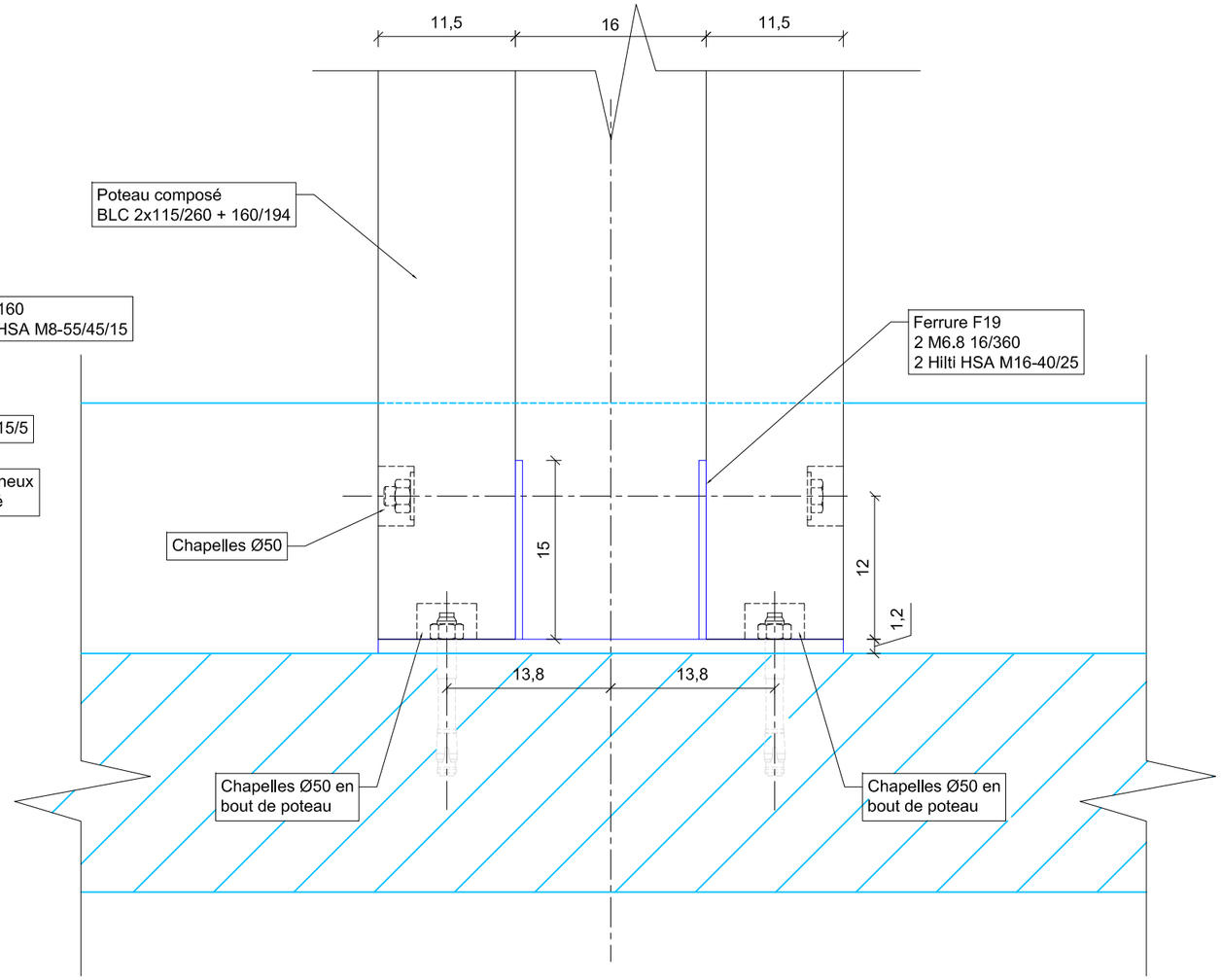

Maitre d'ouvrage : CC Tarn et Dadou Le Nay - Tecou 81604 Gaillac	Détail 3		
Chantier : Centre de ressources ---- Tecou	Lot : 3 - Charpente Bois Toitures Midi Pyrénées 4 Impasse Jean Sébastien Bach 31200 Toulouse 05 34 25 77 12	Dessiné par : EL Date : 27/01/2014 Echelle : 1/5 Indice :	EXE D3

Reproduction interdite sans notre autorisation

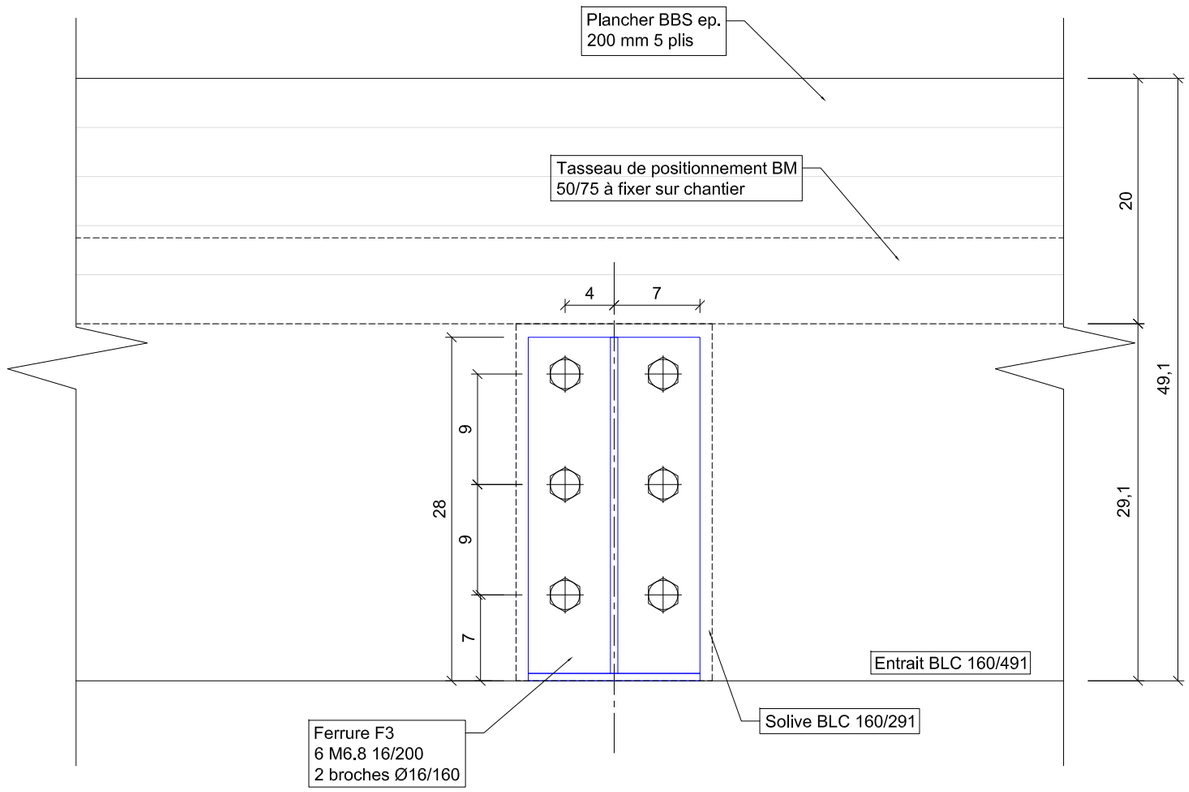

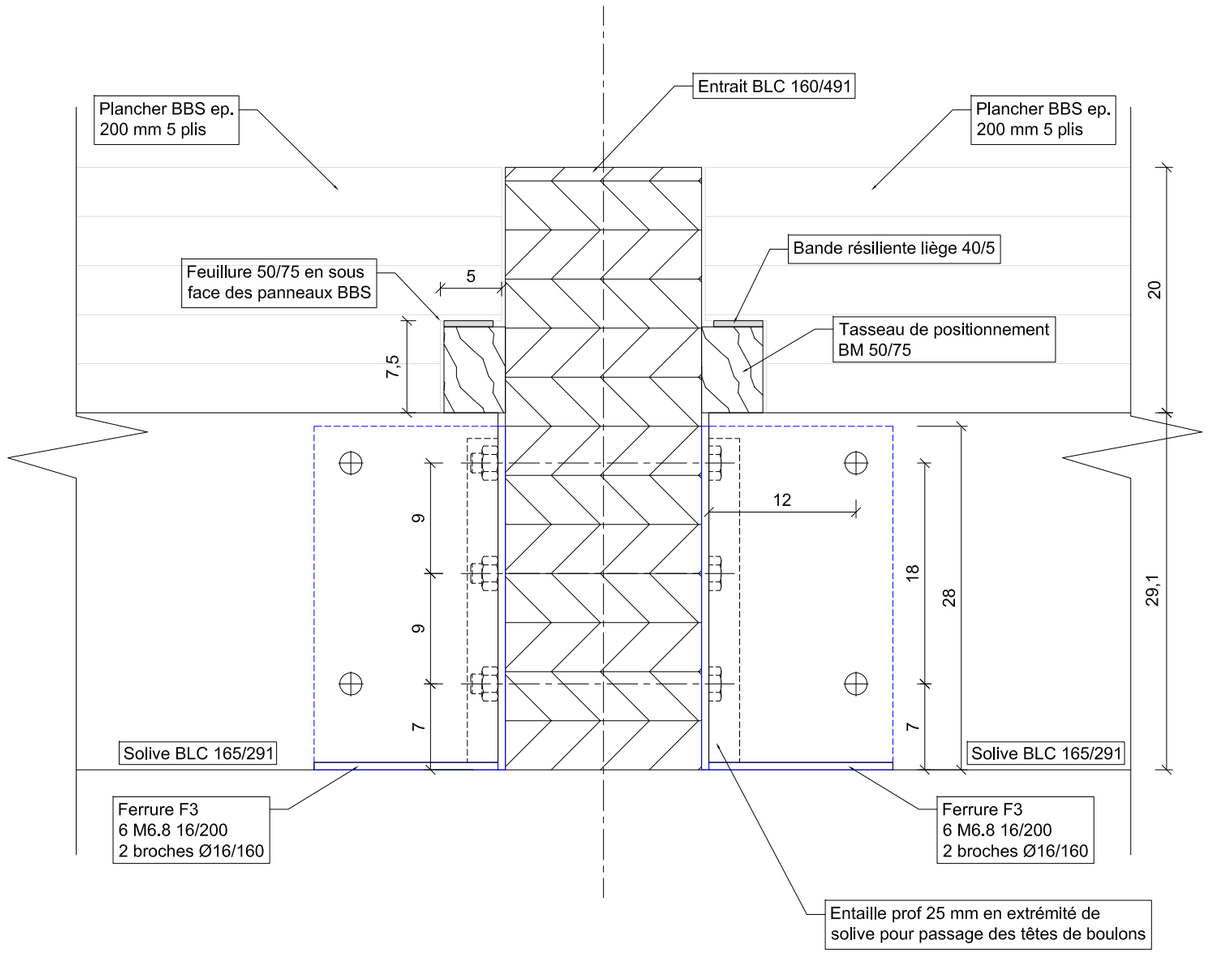

Maitre d'ouvrage : CC Tarn et Dadou Le Nay - Tecou 81604 Gaillac	Détail 4		
Chantier : Centre de ressources --- Tecou	Lot : 3 - Charpente Bois Toitures Midi Pyrénées 4 Impasse Jean Sébastien Bach 31200 Toulouse 05 34 25 77 12	Dessiné par : EL Date : 21/01/2013 Echelle : 1/5 Indice :	EXE D4

Reproduction interdite sans notre autorisation

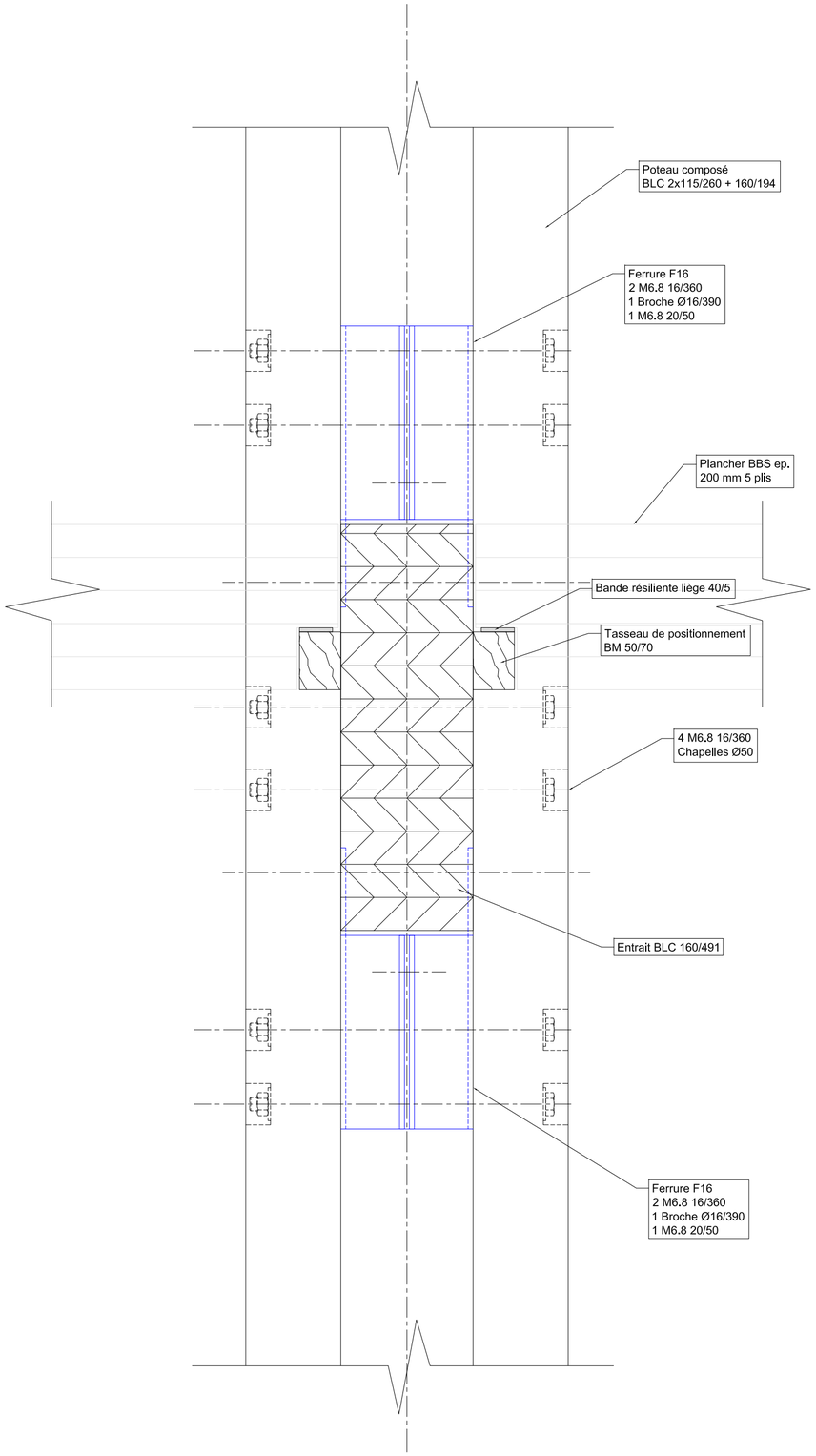

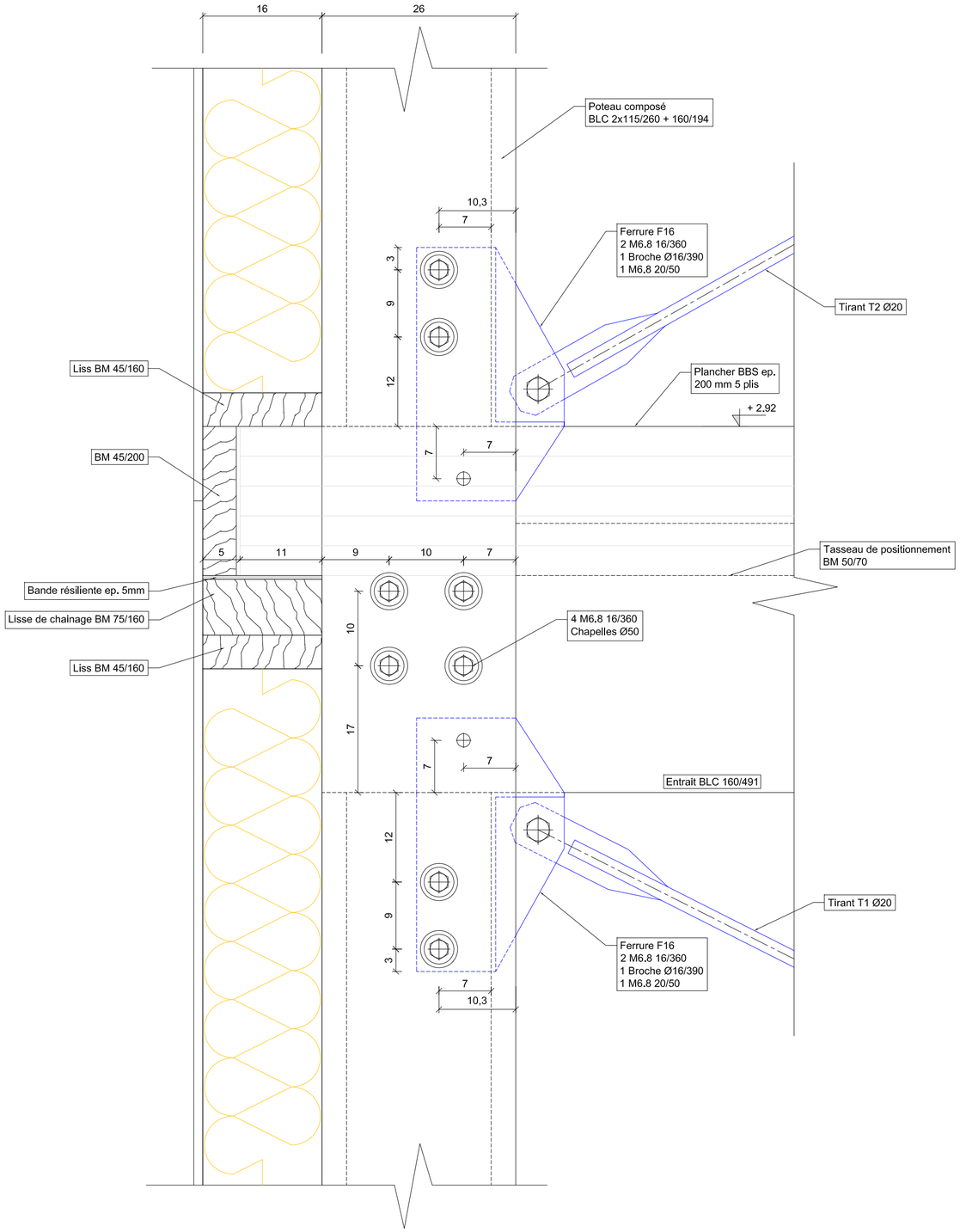

Maitre d'ouvrage : CC Tarn et Dadou Le Nay - Tecou 81604 Gaillac	Détail 5		
Chantier : Centre de ressources ---- Tecou	Lot : 3 - Charpente Bois Toitures Midi Pyrénées 4 Impasse Jean Sébastien Bach 31200 Toulouse 05 34 25 77 12	Dessiné par : EL Date : 27/01/2014 Echelle : 1/5 Indice :	EXE D5

Reproduction interdite sans notre autorisation

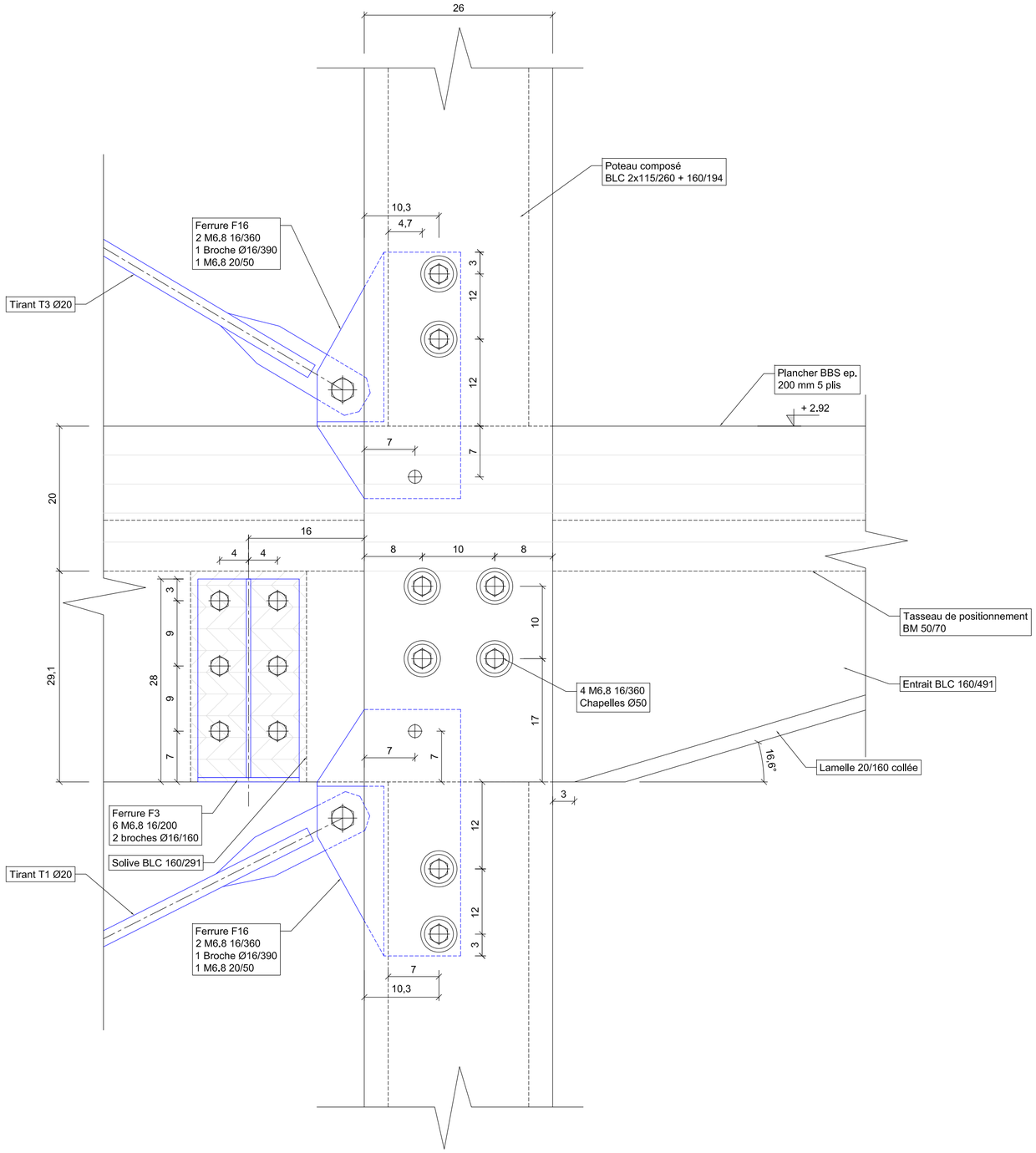

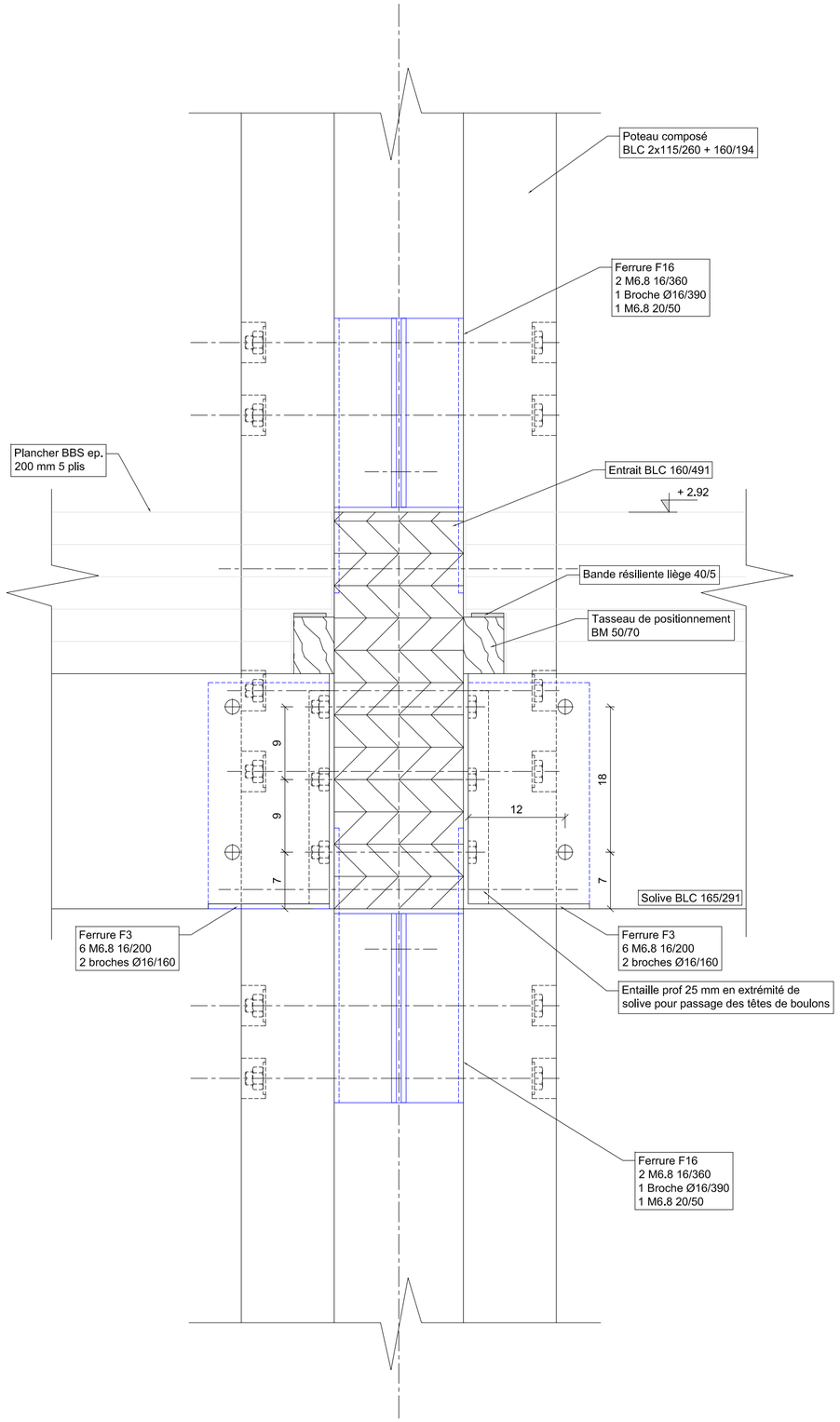

Maitre d'ouvrage : CC Tarn et Dadou Le Nay - Tecou 81604 Gaillac	Détail 6		
Chantier : Centre de ressources --- Tecou	Lot : 3 - Charpente Bois Toitures Midi Pyrénées 4 Impasse Jean Sébastien Bach 31200 Toulouse 05 34 25 77 12	Dessiné par : EL Date : 27/01/2014 Echelle : 1/5 Indice :	EXE D6

Reproduction interdite sans notre autorisation

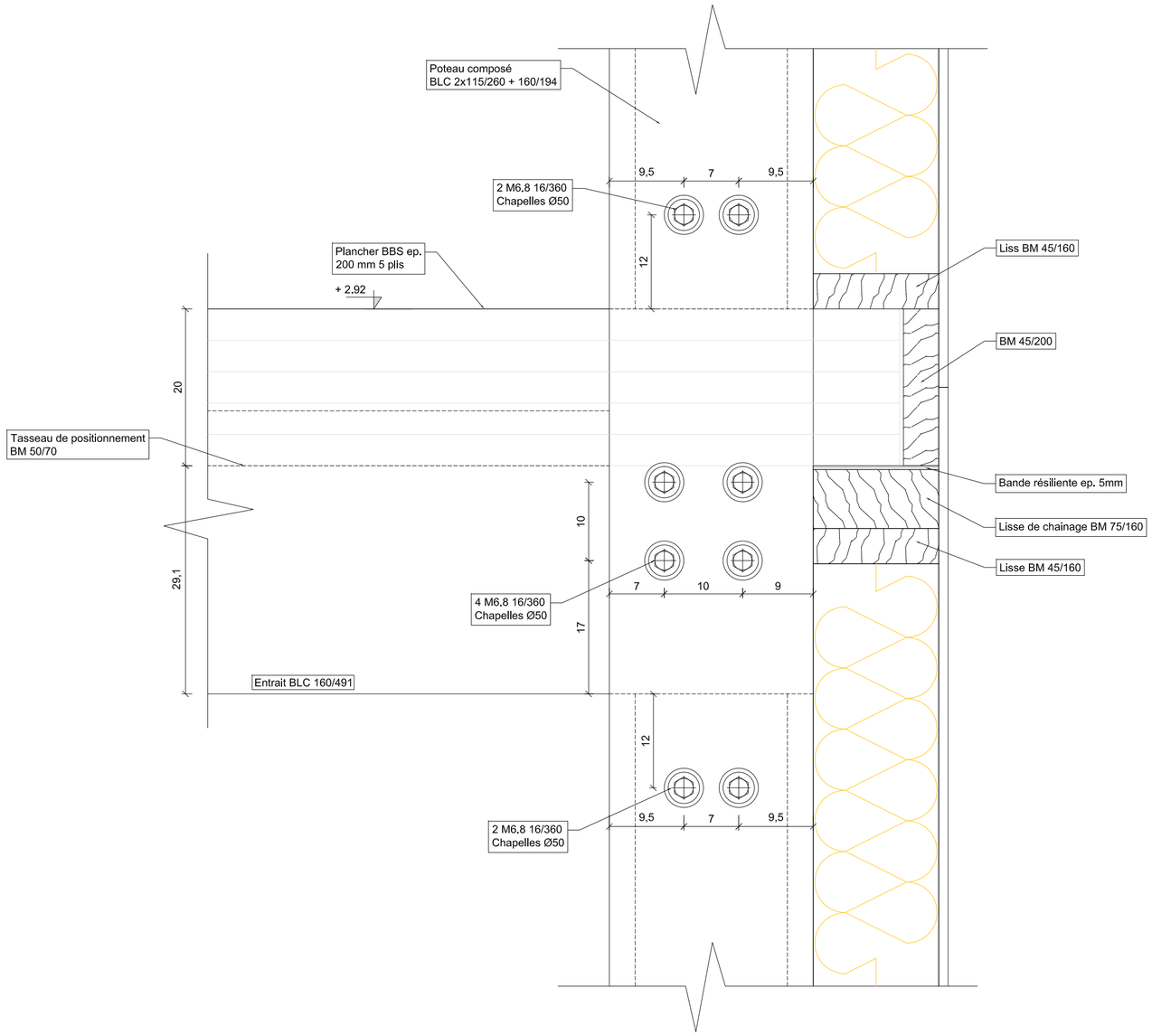

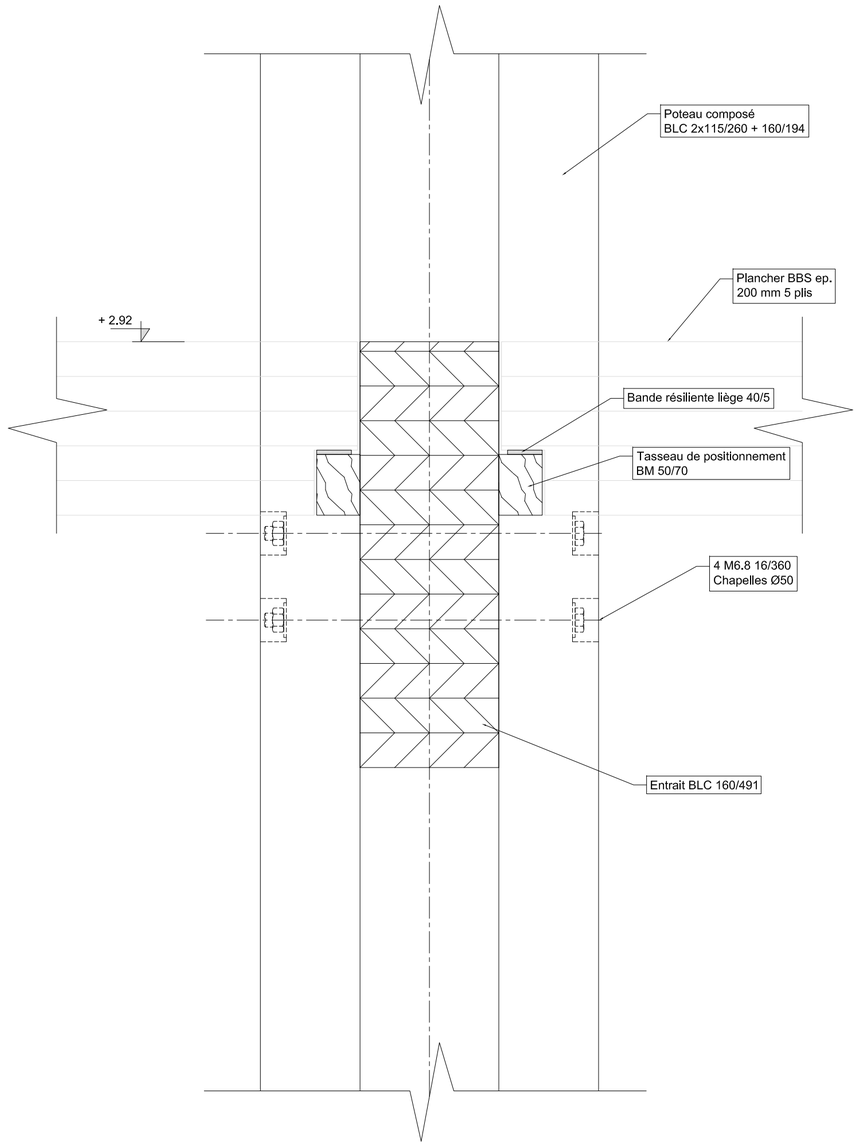

Maitre d'ouvrage : CC Tarn et Dadou Le Nay - Tecou 81604 Gaillac	Détail 7		
Chantier : Centre de ressources ---- Tecou	Lot : 3 - Charpente Bois Toitures Midi Pyrénées 4 Impasse Jean Sébastien Bach 31200 Toulouse 05 34 25 77 12	Dessiné par : EL Date : 27/01/2014 Echelle : 1/5 Indice :	EXE D7

Reproduction interdite sans notre autorisation

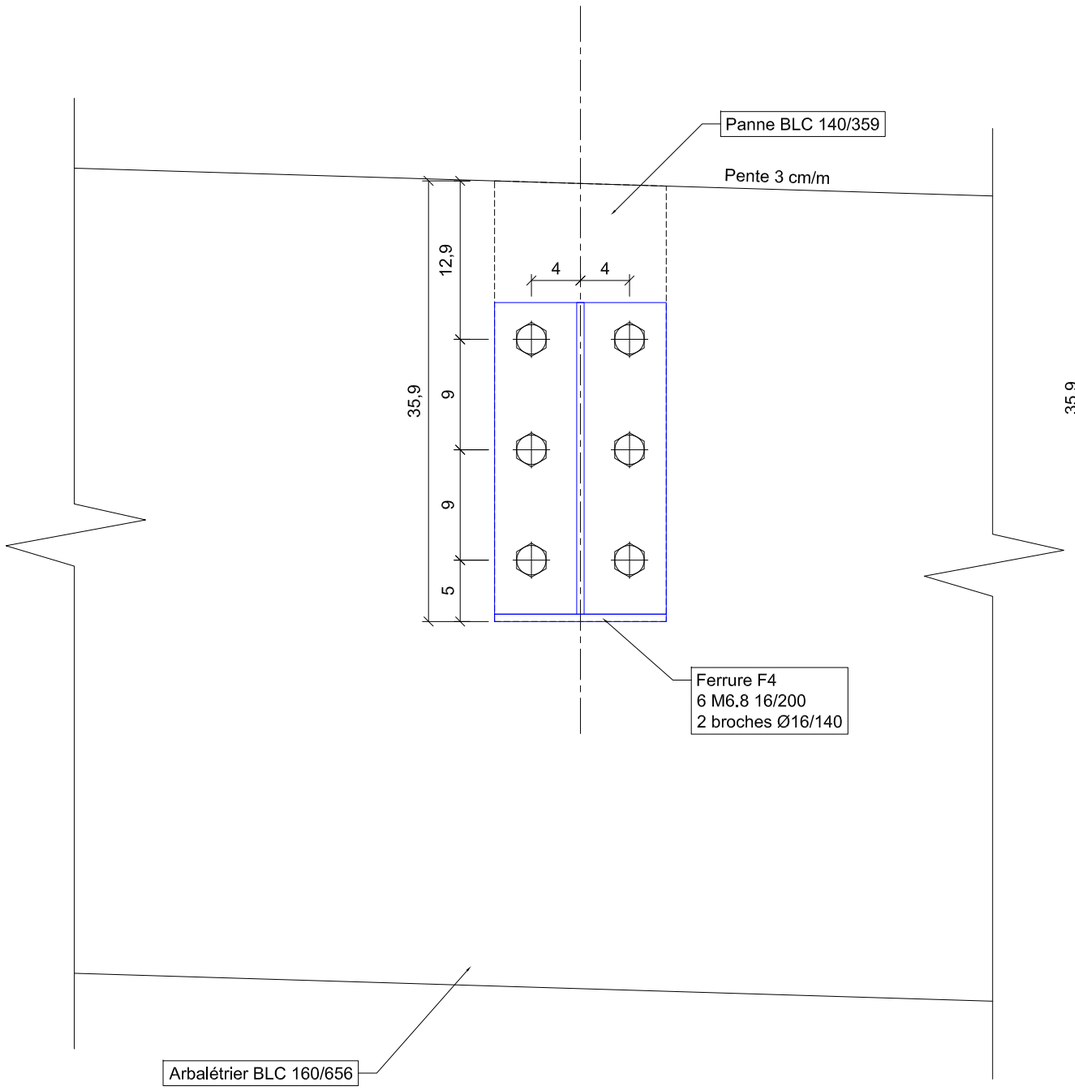

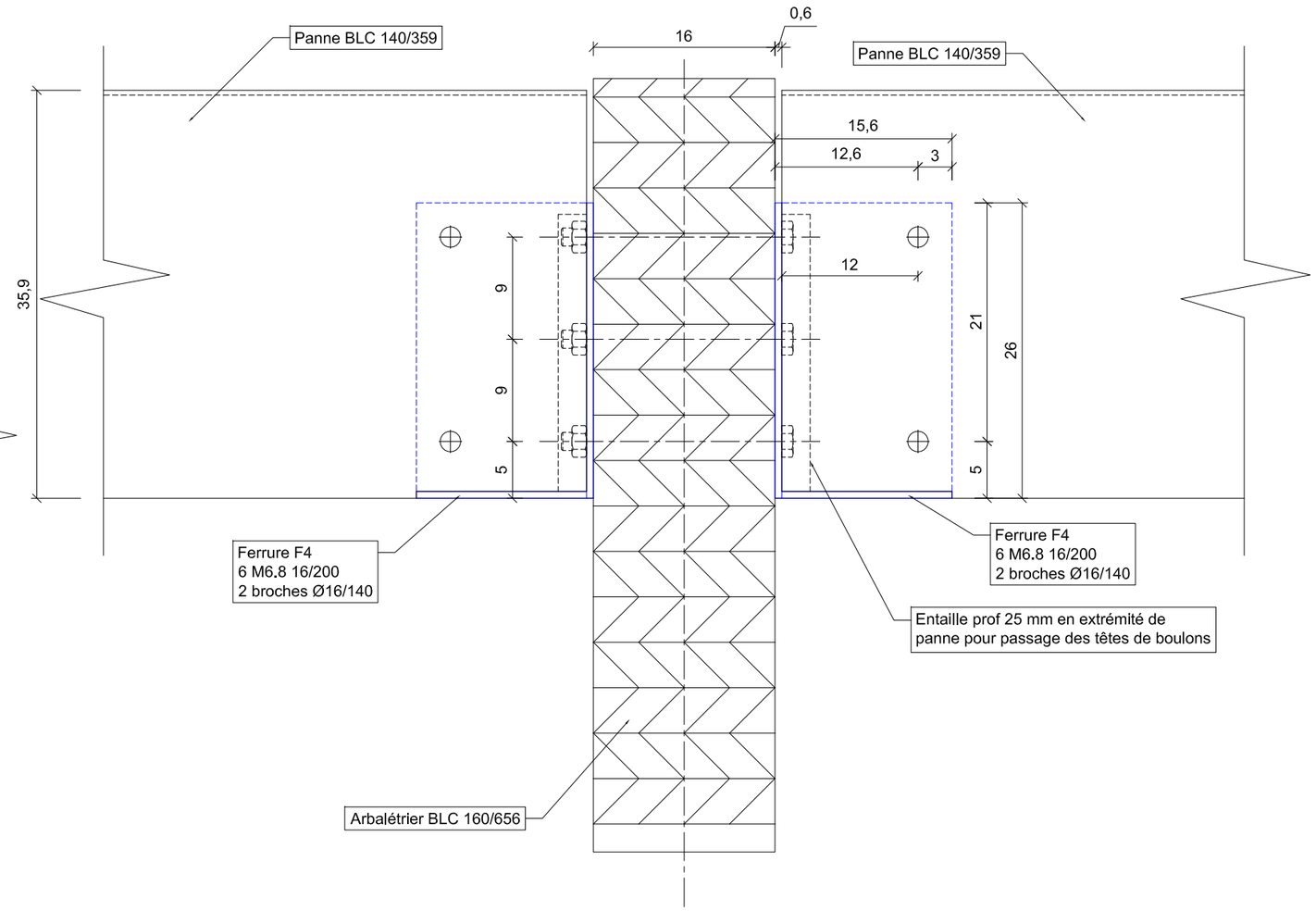

Maitre d'ouvrage : CC Tarn et Dadou Le Nay - Tecou 81604 Gaillac	Détail 8		
Chantier : Centre de ressources ---- Tecou	Lot : 3 - Charpente Bois Toitures Midi Pyrénées 4 Impasse Jean Sébastien Bach 31200 Toulouse 05 34 25 77 12	Dessiné par : EL Date : 21/01/2013 Echelle : 1/5 Indice :	EXE D8

Reproduction interdite sans notre autorisation

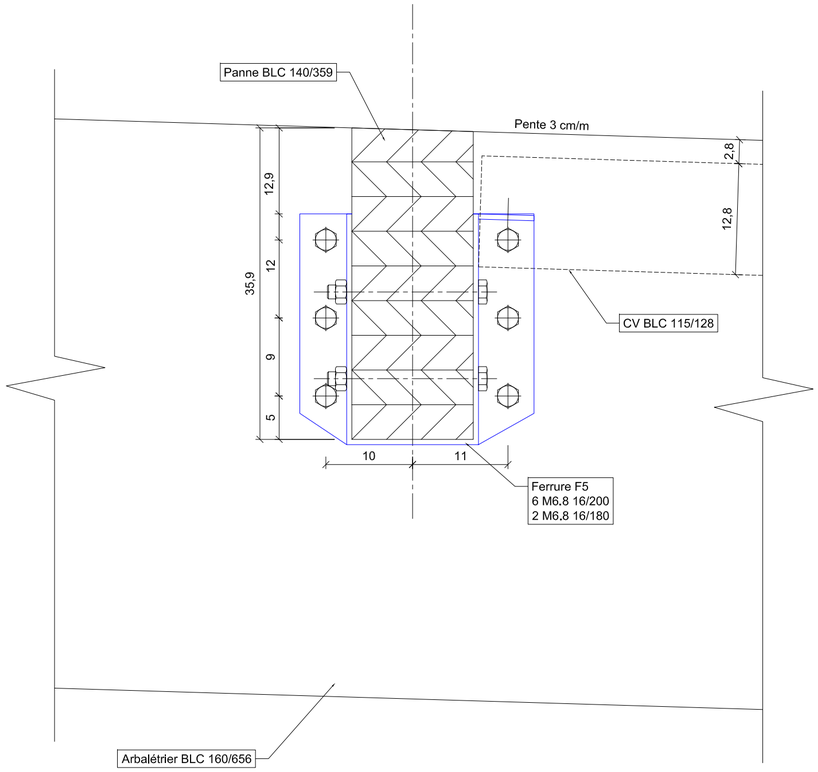

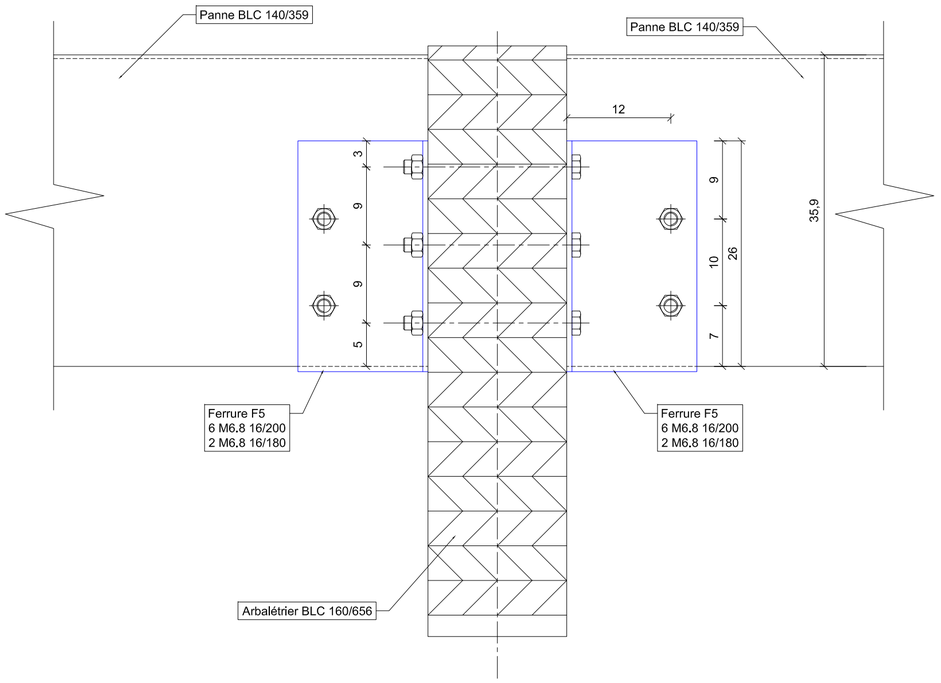

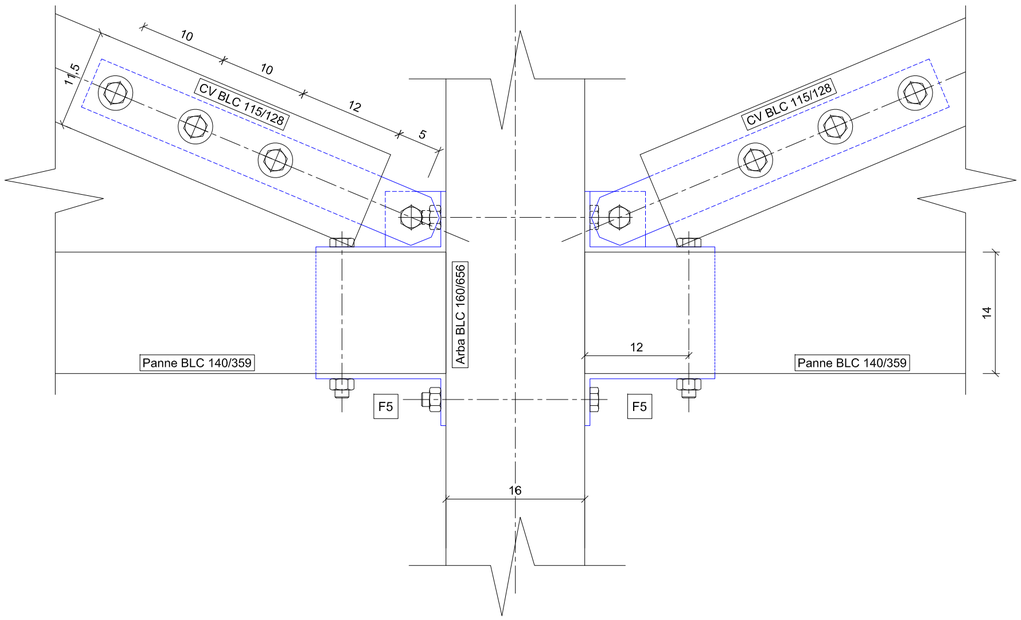

Maitre d'ouvrage : CC Tarn et Dadou Le Nay - Tecou 81604 Gaillac	Détail 9		
Chantier : Centre de ressources ---- Tecou	Lot : 3 - Charpente Bois	Dessiné par : EL	EXE
	Toitures Midi Pyrénées 4 Impasse Jean Sébastien Bach 31200 Toulouse 05 34 25 77 12	Date : 21/01/2013	D9
		Echelle : 1/5	
		Indice :	

Reproduction interdite sans notre autorisation

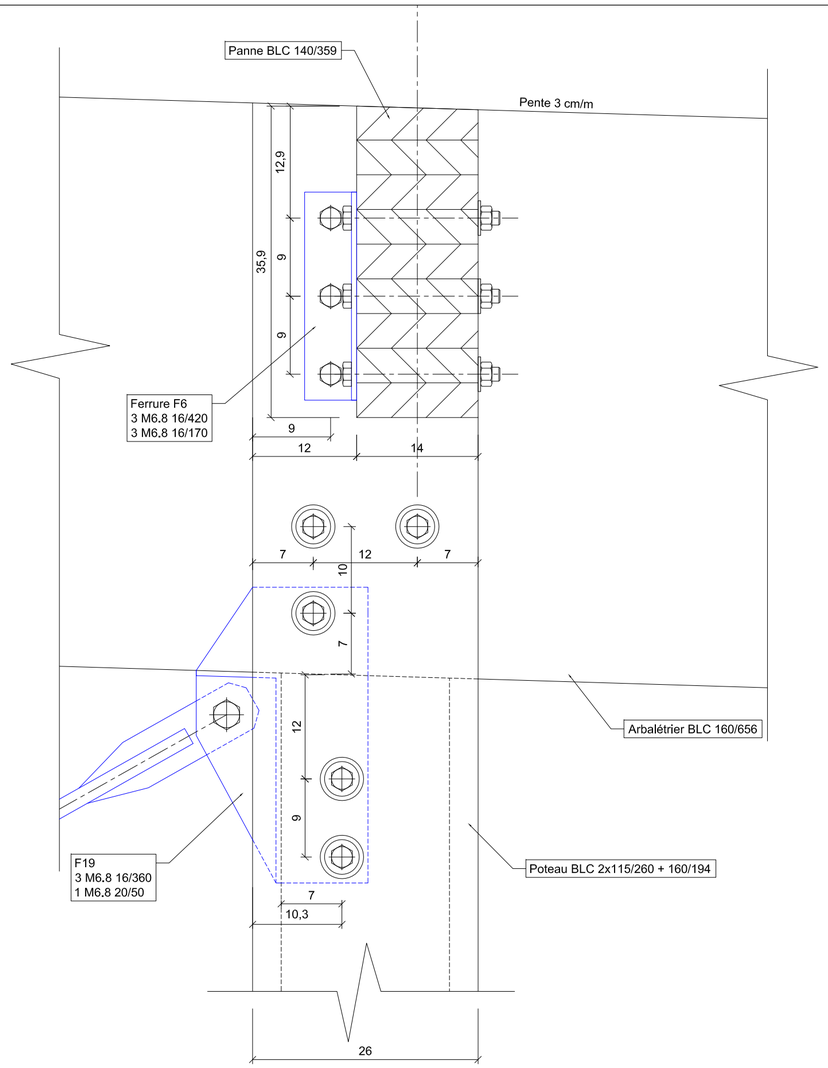

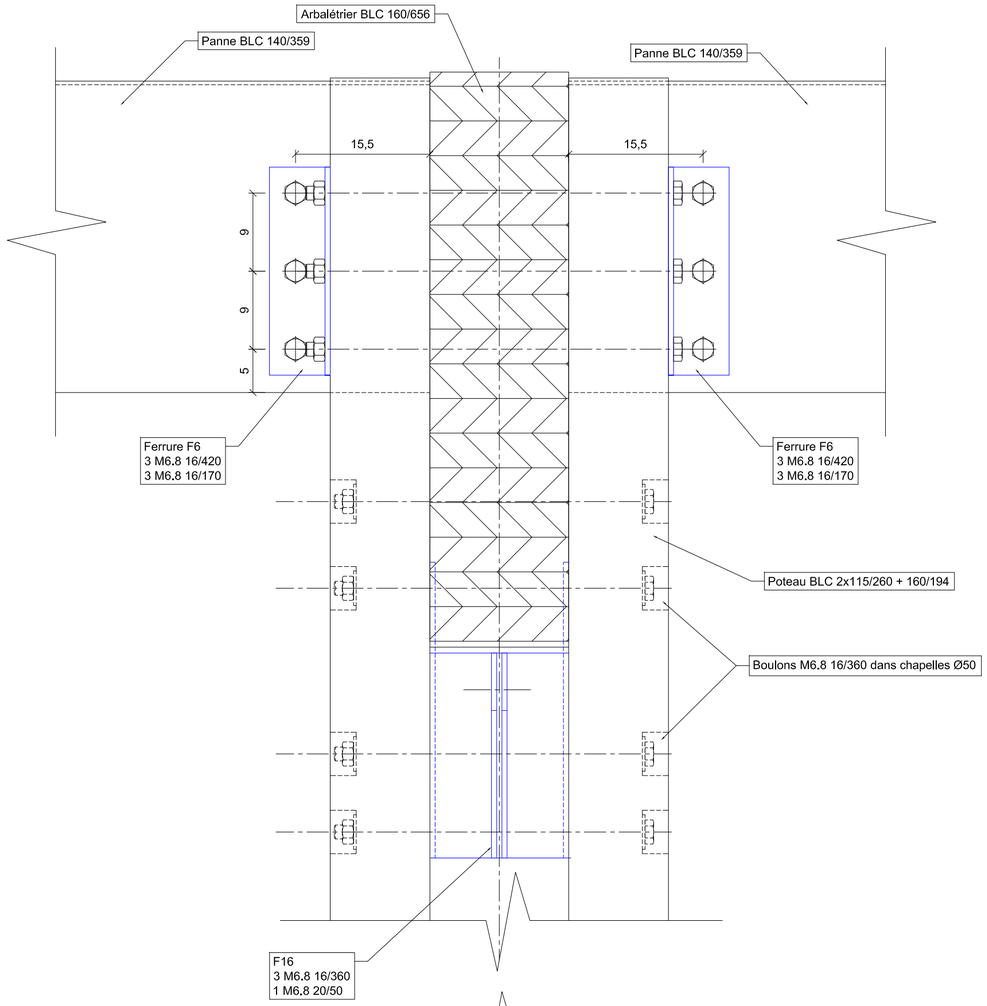

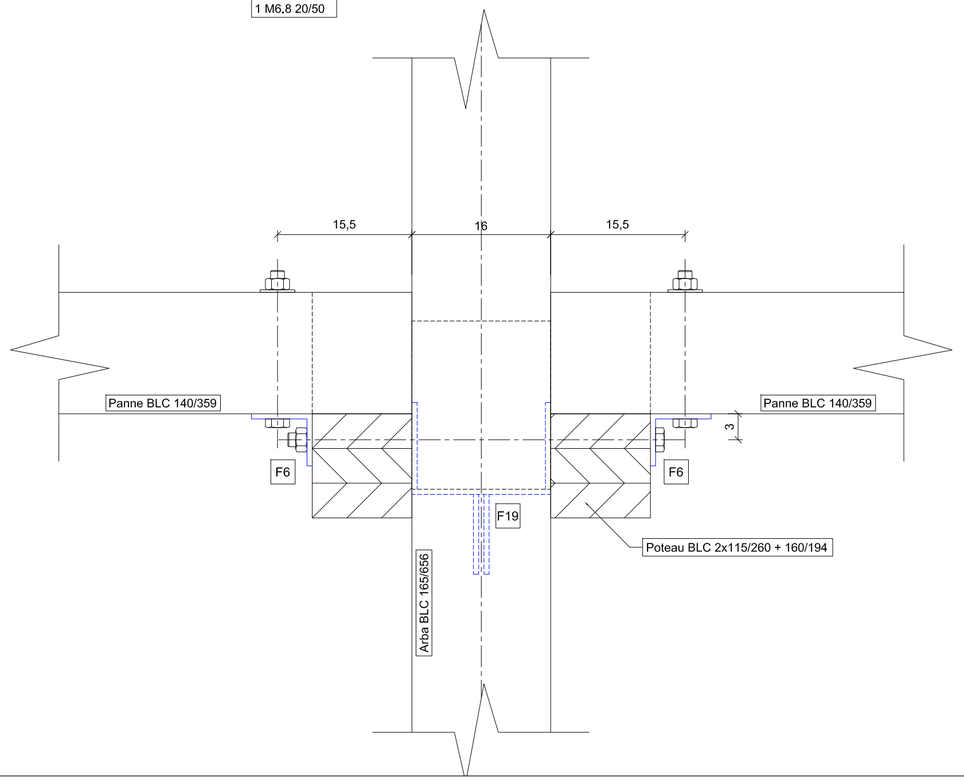

Maitre d'ouvrage : CC Tarn et Dadou Le Nay - Tecou 81604 Gaillac	Détail 10		
Chantier : Centre de ressources ---- Tecou	Lot : 3 - Charpente Bois Toitures Midi Pyrénées 4 Impasse Jean Sébastien Bach 31200 Toulouse 05 34 25 77 12	Dessiné par : EL Date : 21/01/2013 Echelle : 1/5 Indice :	EXE D10

Reproduction interdite sans notre autorisation

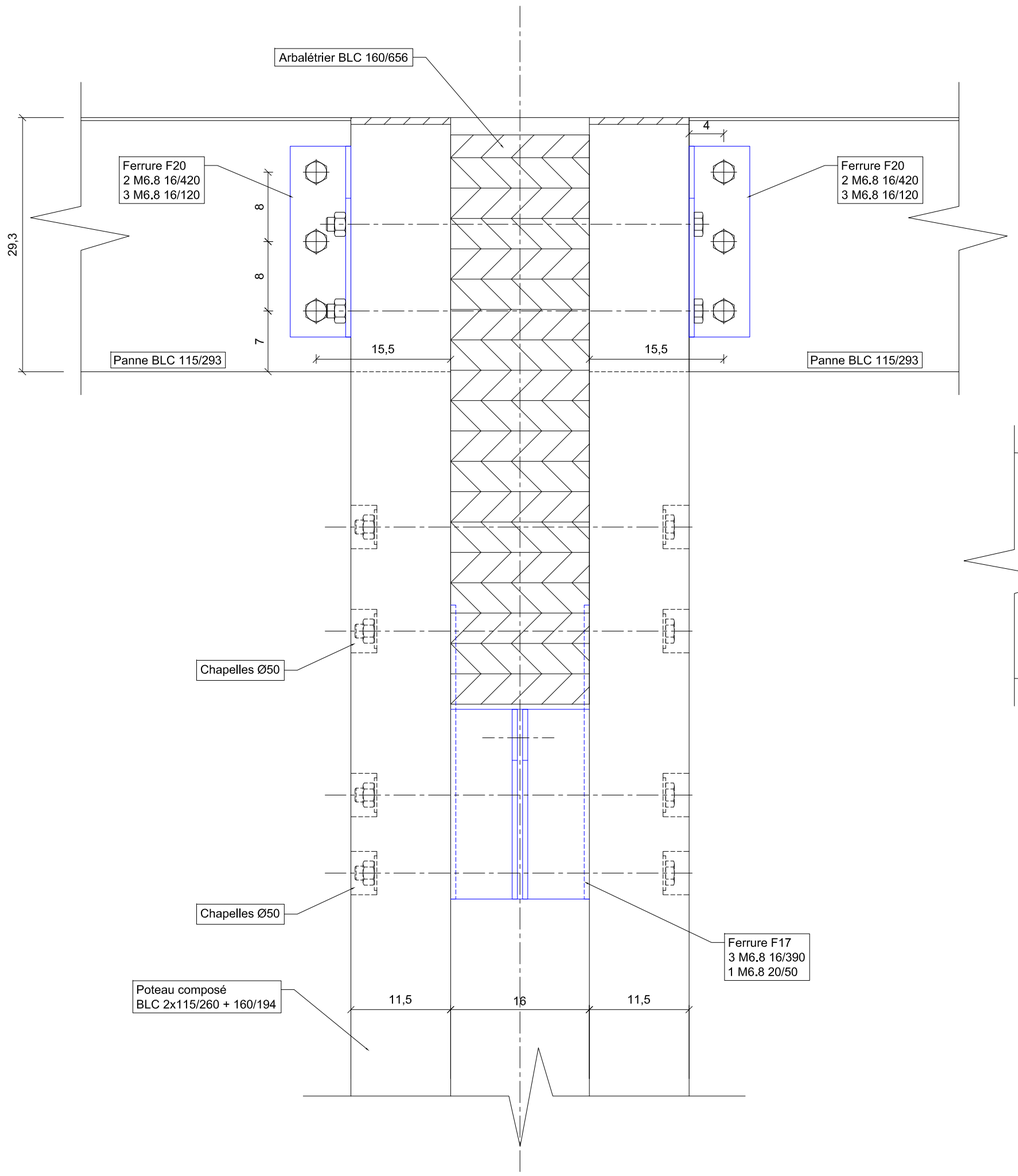

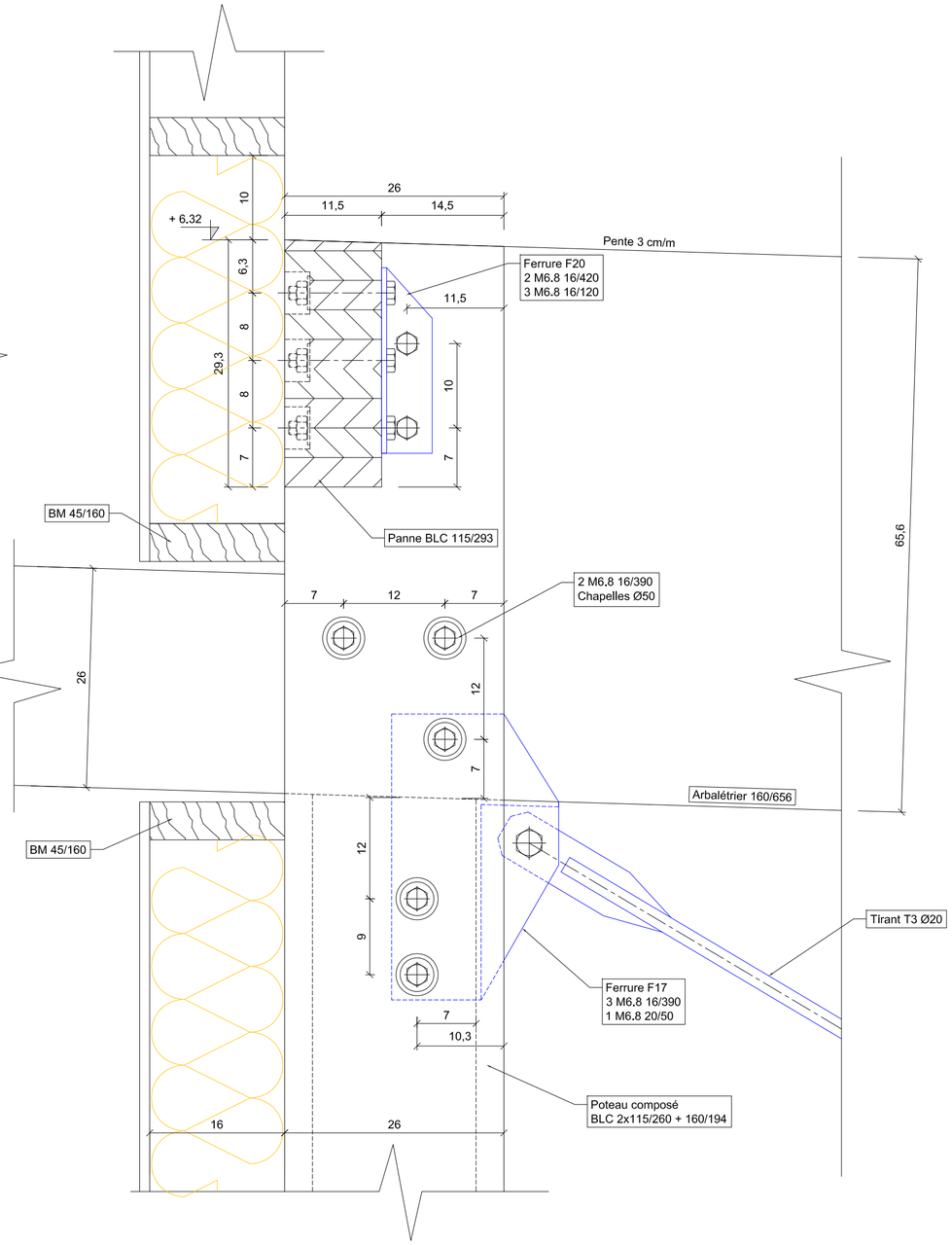

Maitre d'ouvrage : CC Tarn et Dadou Le Nay - Tecou 81604 Gaillac	Détail 11		
Chantier : Centre de ressources ---- Tecou	Lot : 3 - Charpente Bois Toitures Midi Pyrénées 4 Impasse Jean Sébastien Bach 31200 Toulouse 05 34 25 77 12	Dessiné par : EL Date : 27/01/2014 Echelle : 1/5 Indice :	EXE D11

Reproduction interdite sans notre autorisation

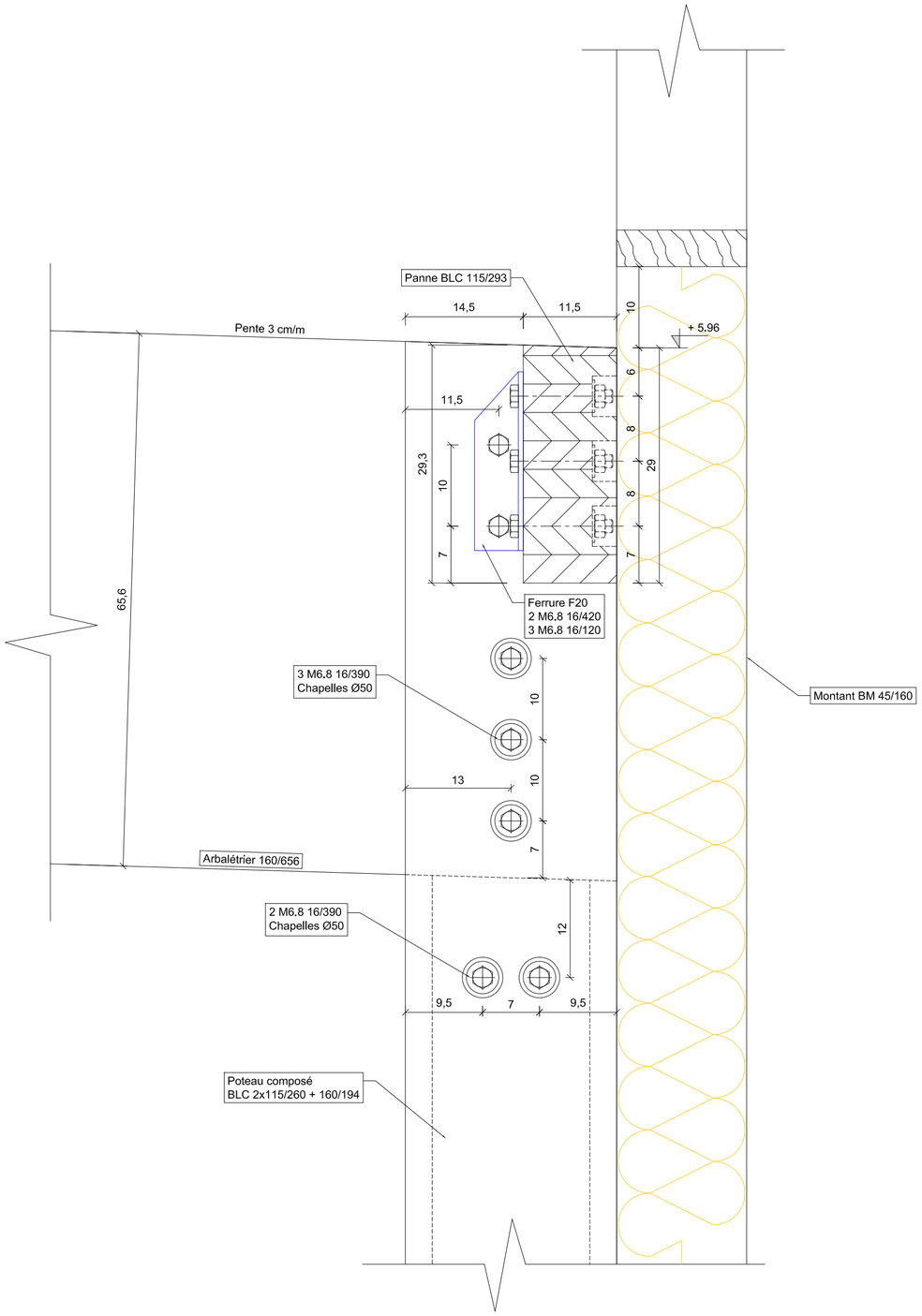

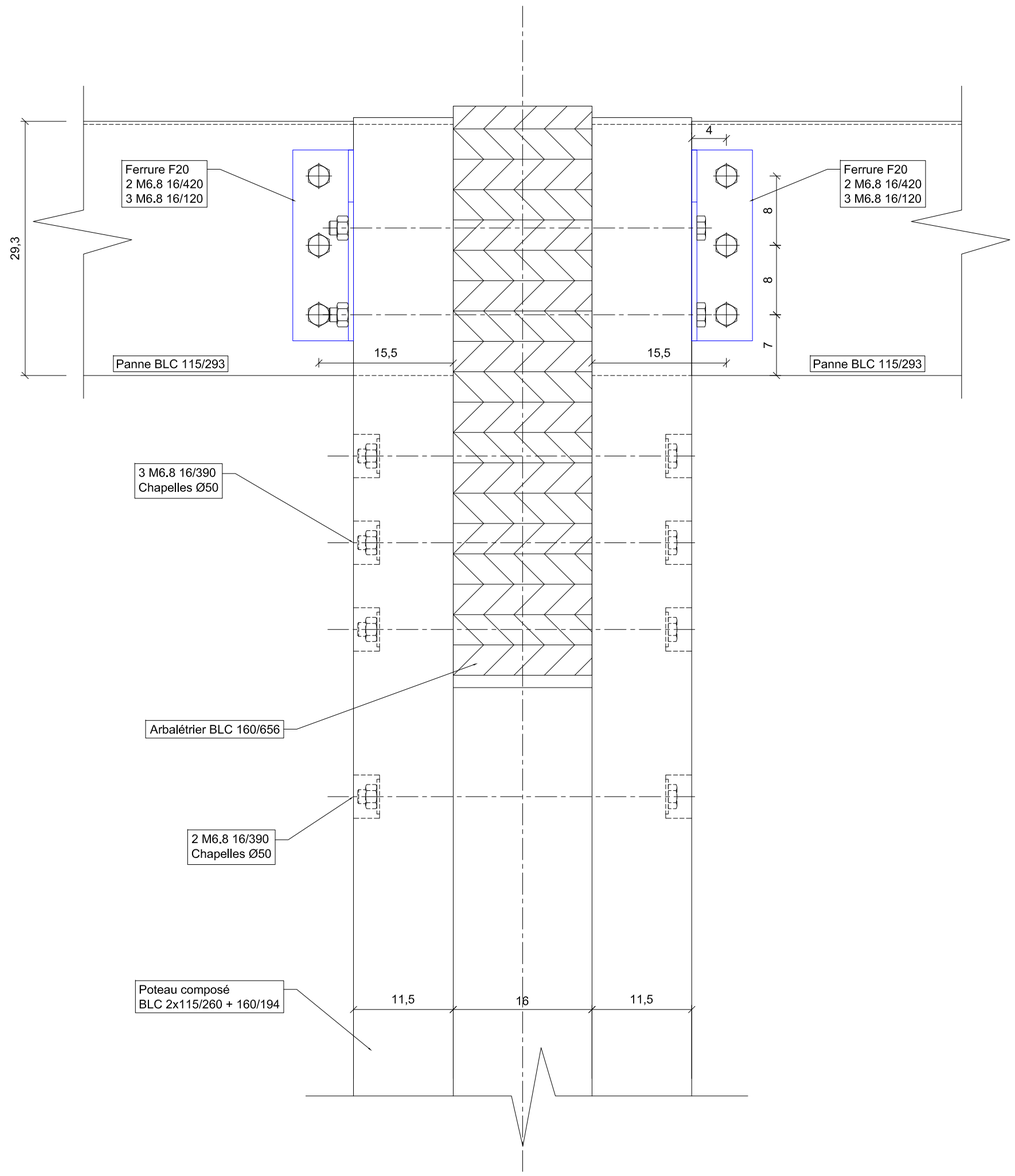

Maitre d'ouvrage : CC Tarn et Dadou Le Nay - Tecou 81604 Gaillac	Détail 12		
Chantier : Centre de ressources ---- Tecou	Lot : 3 - Charpente Bois Toitures Midi Pyrénées 4 Impasse Jean Sébastien Bach 31200 Toulouse 05 34 25 77 12	Dessiné par : EL Date : 27/01/2014 Echelle : 1/5 Indice :	EXE D12

Reproduction interdite sans notre autorisation

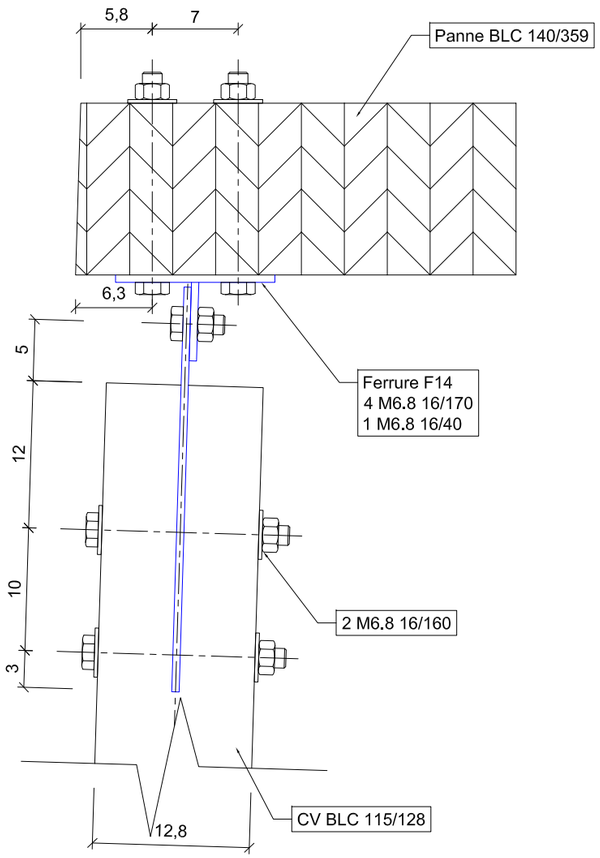

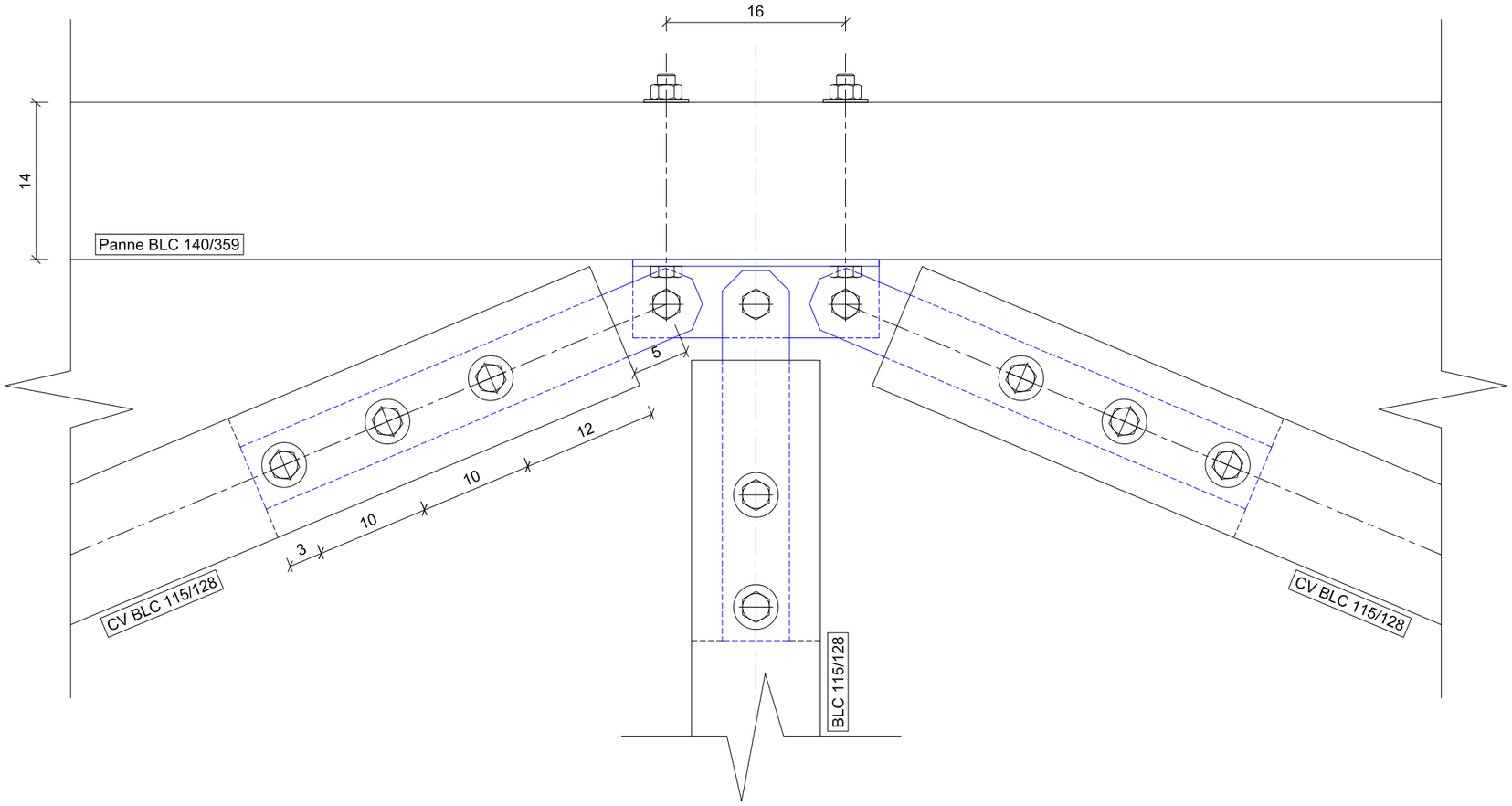

Maitre d'ouvrage :
CC Tarn et Dadou
Le Nay - Tecou
81604 Gaillac

Chantier :
Centre de ressources

Tecou

Détail 13

Lot : 3 - Charpente Bois

Toitures Midi Pyrénées
4 Impasse Jean Sébastien Bach
31200 Toulouse
05 34 25 77 12

Dessiné par : EL
Date : 27/01/2014
Echelle : 1/5
Indice :

EXE

D13

Reproduction interdite sans notre autorisation

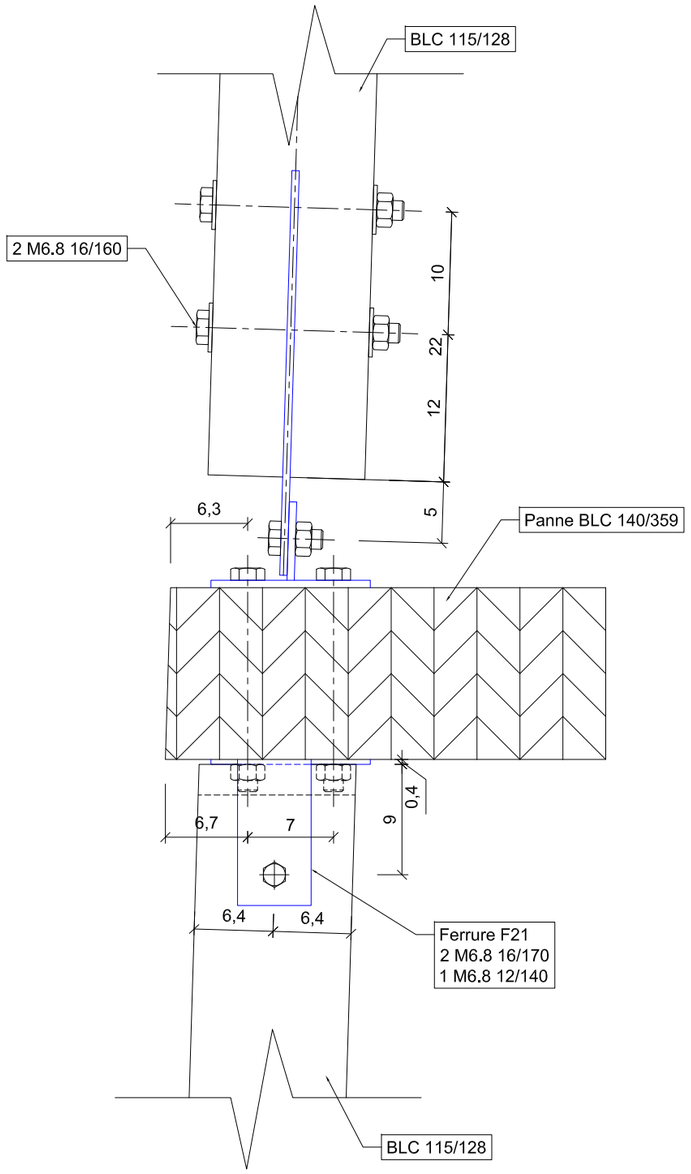

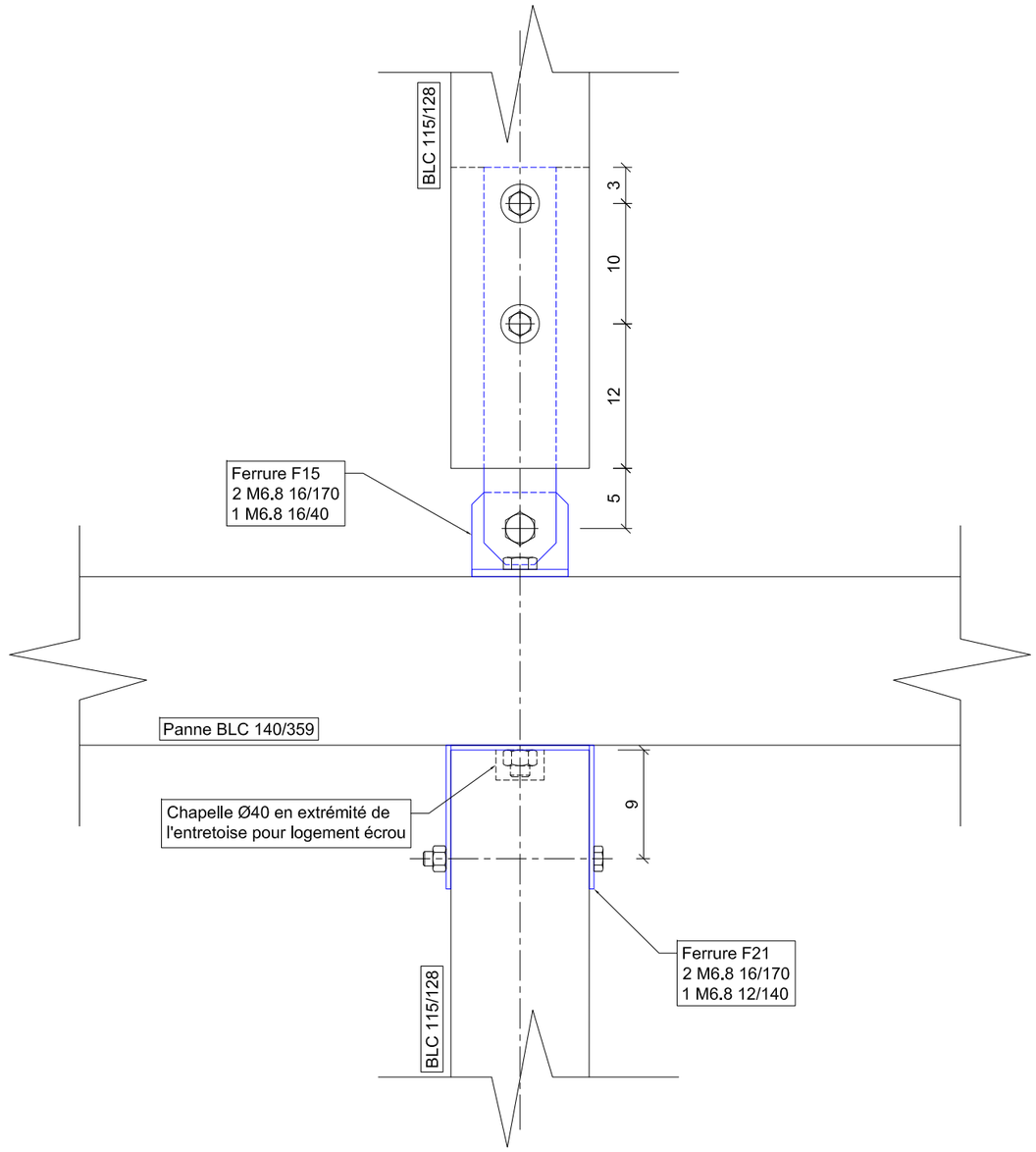

Maitre d'ouvrage :
CC Tarn et Dadou
Le Nay - Tecou
81604 Gaillac

Chantier :
Centre de ressources

Tecou

Détail 14

Lot : 3 - Charpente Bois

Toitures Midi Pyrénées
4 Impasse Jean Sébastien Bach
31200 Toulouse
05 34 25 77 12

Dessiné par : EL
Date : 27/01/2014
Echelle : 1/5
Indice :

EXE

D14

Reproduction interdite sans notre autorisation

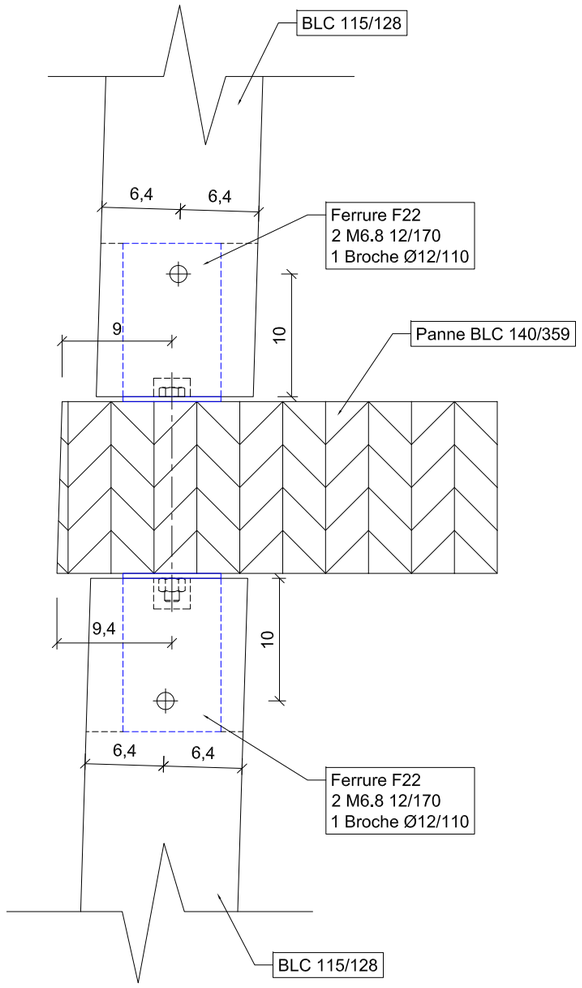

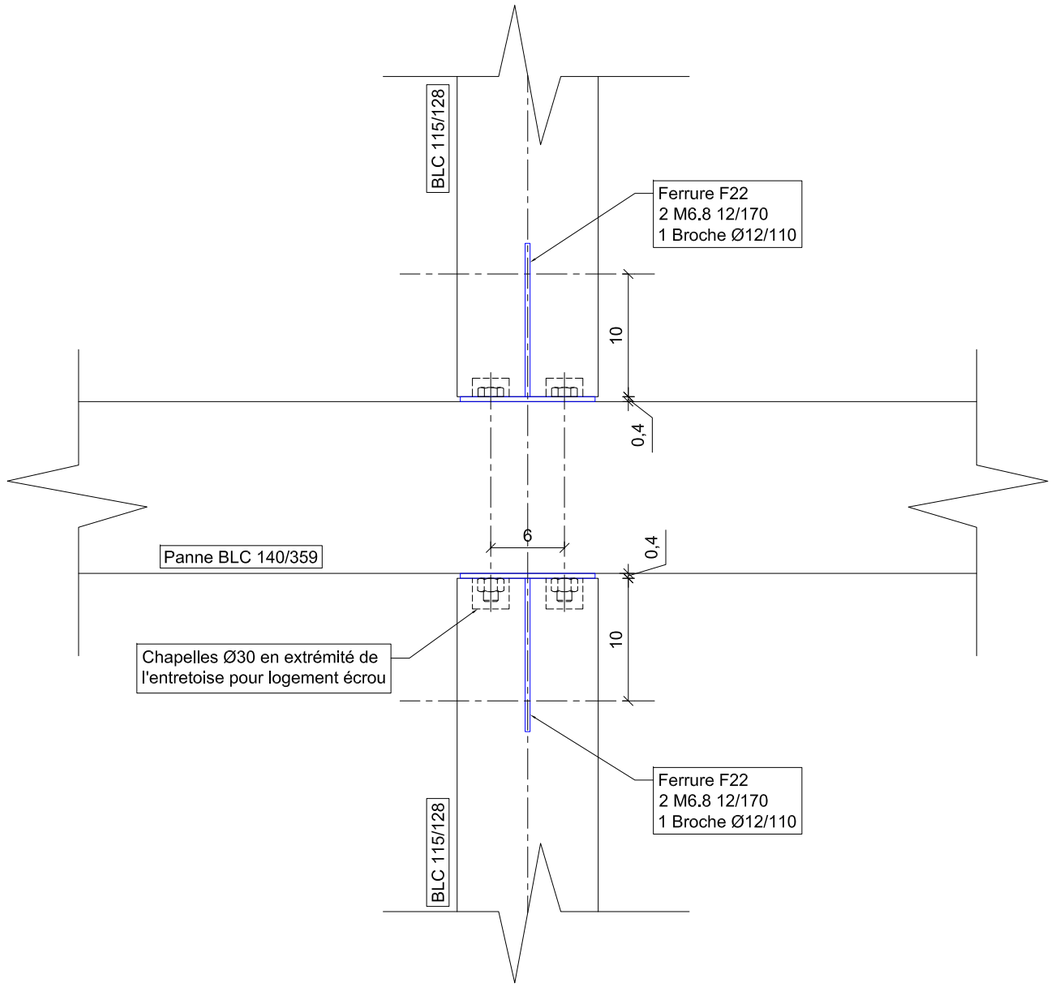

Maitre d'ouvrage :
CC Tarn et Dadou
Le Nay - Tecou
81604 Gaillac

Chantier :
Centre de ressources

Tecou

Détail 15

Lot : 3 - Charpente Bois

Toitures Midi Pyrénées
4 Impasse Jean Sébastien Bach
31200 Toulouse
05 34 25 77 12

Dessiné par : EL
Date : 27/01/2014
Echelle : 1/5
Indice :

EXE

D15

Reproduction interdite sans notre autorisation